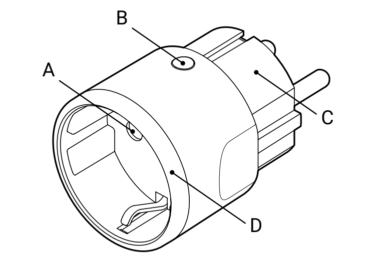

English
Legend
- **A:** Socket
- **B:** Control button
- **C:** Plug
- **D:** LED indication ring

Deutsch
Legende
- **A:** Steckdose
- **B:** Bedientaste
- **C:** Stecker
- **D:** LED-Anzeigering

Italiano
Leggenda
- **A:** Presa
- **B:** Pulsante di controllo
- **C:** Spina
- **D:** Anello di indicazione LED

Español
Leyenda
- **A:** Tomacorriente
- **B:** Botón de control
- **C:** Enchufe
- **D:** Anillo indicador LED

Português
Legenda
- **A:** Tomada
- **B:** Botão de controlo
- **C:** Ficha
- **D:** Anel de indicação LED

Français
Légende
- **A:** Borne pour le Neutre
- **B:** Borne pour la Phase (110-240 V)
- **C:** Fiche électrique
- **D:** Bornes d'entrée des interrupteurs

Polski
Legenda
- **A:** Gniazdo
- **B:** Przycisk sterowania
- **C:** Wtyczka
- **D:** Wskaźnik LED ring

Română
Legendă
- **A:** Soclu
- **B:** Buton de control
- **C:** Plug
- **D:** Indicator LED inel

Nederlands
Legenda
- **A:** Contactdoos
- **B:** Bedieningsknop
- **C:** Stekker
- **D:** LED-indicatie ring

Ελληνικά
Υπόμνημα
- A: Υποδοχή
- **B:** Κουμπί ελέγχου
- **C:** Βύσμα
- **D:** Δακτύλιος ένδειξης LED

Svenska
Legend
- **A:** Uttag
- **B:** Kontrollknapp
- **C:** Stickpropp
- **D:** LED-indikering ring

Čeština
Legenda
- **A:** Zásuvka
- **B:** Ovládací tlačítko
- **C:** Zástrčka
- **D:** LED indikační kroužek

1

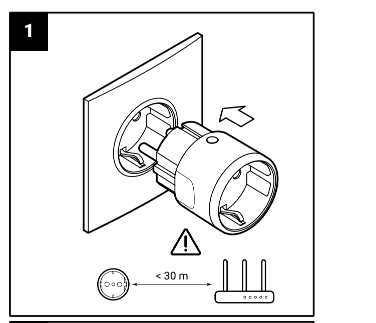

2

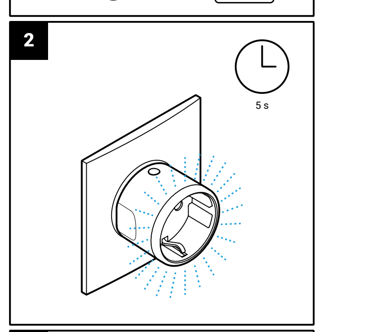

3

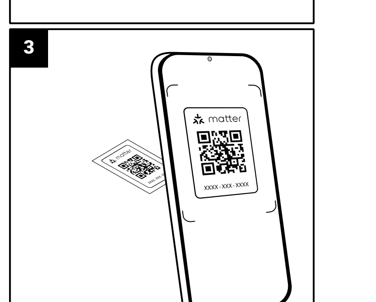

https://shelly.link/plug_s_mtr_extended_UG

For UP PSTI Act Statement of Compliance scan the QR code

FR
Cet appareil se recycle
OU À DÉPOSER EN MAGASIN
OU À DÉPOSER EN DÉCHÈTERIE
Points de collecte sur www.quefairedemesdechets.fr
Privilégiez la réparation ou le don de votre appareil !

B2431 Ver1.0

21 PAP 22 PAP

English

User and safety guide
Shelly Plug S MTR Gen3
Smart Wi-Fi and Bluetooth plug

Referred to in this document as "the Device"
⚠*This sign indicates safety information.*
ⓘ*This sign indicates an important note.*

Safety information
For safe and proper use, read this guide, and any other documents accompanying this product. Keep them for future reference. Failure to follow the installation procedures can lead to malfunction, danger to health and life, violation of law, and/or refusal of legal and commercial guarantees (if any). Shelly Europe Ltd. is not responsible for any loss or damage in case of incorrect installation or improper operation of this device due to failure to follow the user and safety instructions in this guide.

⚠**WARNING!** *Do not use the Device to power or control the on/off status of life support equipment.*
⚠**WARNING!** *Do not use the Device to operate equipment when inaccurate timing or accidental on/off commands could be dangerous. Examples of such equipment are saunas, sunlamps, electric blankets, etc.*
⚠**CAUTION!** *Connect the Device only in the way shown in these instructions. Any other method could cause damage and/or injury.*
⚠**CAUTION!** *Connect the Device only to a power grid and appliances that comply with all applicable regulations. A short circuit in the power grid or any appliance connected to the Device can cause fire, property damage, and electric shock.*
⚠**CAUTION!** *The Device may be connected to and control only electric circuits and appliances that comply with the applicable standards and safety norms.*
⚠**CAUTION!** *Do not connect the Device to appliances that exceed the specified maximum electric load.*
⚠**CAUTION!** *Do not use the Device if it shows any sign of damage or defect.*
⚠**CAUTION!** *Immediately unplug the Device from the power outlet if it emits smoke, makes noise or has an unusual smell.*
⚠**CAUTION!** *Do not attempt to repair the Device yourself.*
⚠**CAUTION!** *The circuit on which the Device is operated must be secured by a cable protection switch in accordance with EN60898-1 (tripping characteristic B or C, max. 16 A rated current, min. 6 kA interrupting rating, energy limiting class 3).*
⚠**CAUTION!** *The Device is intended only for indoor use.*
⚠**CAUTION!** *Do not use the Device in a damp environment. Do not allow the device to get wet.*
⚠**CAUTION!** *Keep the Device away from dirt and moisture.*
⚠**CAUTION!** *Do not plug Devices into each other.*
⚠**CAUTION!** *Do not plug in any direct plug-in equipment in the Device. Examples of direct plug-in equipment include plug-in transformers, battery rechargers, etc.*
⚠**CAUTION!** *Do not operate covered.*
⚠**CAUTION!** *Do not allow children to play with the buttons/switches connected to the Device. Keep the devices (mobile phones, tablets, PCs) for remote control of Shelly away from children.*

Product description
Shelly Plug S MTR Gen3 is a Matter-compatible smart plug/outlet with power measurement, overvoltage, undervoltage, and overheating protection. The Device allows remote control of electric appliances with various smart home platforms.

Setting up the Device via Matter
ⓘ*Before you start, make sure you have:*
- *2.4 GHz Wi-Fi network*
- *A Matter-compatible hub connected to the Internet*
- *A mobile device with Bluetooth enabled and a Matter-compatible app installed*

ⓘ*Keep the QR code for future reference. If you reset the device, you will need that code again.*

Specifications
- Size (HxWxD): 44x44x70 mm / 1.73x1.73x2.75 in
- Compatible sockets: CEE 7/1, CEE 7/3 (Type F / Schuko) or CEE 7/5 (Type E)
- Compatible plugs: CEE 7/2, CEE 7/4 (Type F / Schuko), CEE 7/7, CEE 7/16 (Type C) or CEE 7/17
- Ambient working temperature: -20°C to 40°C / -5°F to 105°F
- Humidity: 30% to 70% RH
- Max. altitude: 2000 m / 6562 ft
- Pollution degree: 2
- Degree of protection: IP 20
- Power supply: 220 - 230 V~ 50/60 Hz
- Rated impulse-withstand voltage: 2500 V
- Max. switching voltage: 230 V~
- Max. switching current: 12 A
- Max. power: 2500 W (resistive)

Wi-Fi
- Protocol: 802.11 b/g/n
- RF band: 2401 - 2495 MHz
- Max. RF power: < 20 dBm
- Range: Up to 50 m / 164 ft outdoors, up to 30 m / 98 ft indoors (depending on local conditions)

Bluetooth
- Protocol: 4.2
- RF band: 2400 - 2483.5 MHz
- Max. RF power: < 4 dBm
- Range: Up to 30 m / 98 ft outdoors, up to 10 m / 33 ft indoors (depending on local conditions)

Disposal and recycling
This refers to the waste of electrical and electronic equipment. It is applicable in the EU, US and other countries to collect waste separately.
This symbol on the product or in the accompanying literature indicates that the product should not be disposed of in the daily waste. Shelly® Plug S MTR Gen3 must be recycled to avoid possible damage to the environment or human health from uncontrolled waste disposal and to promote the reuse of materials and resources. It is your responsibility to dispose of the device separately from general household waste when it is already unusable.

Declaration of Conformity
Hereby, Shelly Europe Ltd. declares that the radio equipment type Shelly Plug S MTR Gen3 is in compliance with Directive 2014/53/EU, 2014/35/EU, 2014/30/EU, 2011/65/EU. The full text of the EU declaration of conformity is available at the following internet address: https://shelly.link/plug_s_mtr_gen3_DoC
Manufacturer: Shelly Europe Ltd.
Address: 103 Cherni Vrah Blvd., 1407 Sofia, Bulgaria
Tel.: +359 2 988 7435
E-mail: support@shelly.cloud
Official website: https://www.shelly.com
Changes in contact information are published by the Manufacturer on the official website.
All rights to the trademark Shelly® and other intellectual rights associated with this Device belong to Shelly Europe Ltd.

Deutsch

Benutzer- und Sicherheitsanleitung
Shelly Plug S MTR Gen3
Smarter Wi-Fi und Bluetooth-Stecker

In diesem Dokument auch als „das Gerät" bezeichnet
⚠*Dieses Zeichen weist auf Sicherheitshinweise hin.*
ⓘ*Dieses Zeichen weist auf einen wichtigen Hinweis hin.*

Sicherheitsinformationen
Lesen Sie diese Anleitung und alle anderen Dokumente, die diesem Produkt beiliegen, um es sicher und ordnungsgemäß zu verwenden. Bewahren Sie sie zum späteren Nachschlagen auf. Die Nichtbeachtung der Installationsanweisungen kann zu Fehlfunktionen, Gefahren für Gesundheit und Leben, Gesetzesverstößen und/oder zur Verweigerung gesetzlicher und kommerzieller Garantien (falls vorhanden) führen. Shelly Europe Ltd. haftet nicht für Verluste oder Schäden, die durch eine fehlerhafte Installation oder einen unsachgemäßen Betrieb des Geräts aufgrund der Nichtbeachtung der Benutzer- und Sicherheitshinweise in dieser Anleitung entstehen.

⚠**WARNUNG!** *Verwenden Sie das Gerät nicht, um lebenserhaltende Geräte mit Strom zu versorgen oder deren Ein/Aus-Status zu kontrollieren.*
⚠**WARNUNG!** *Verwenden Sie das Gerät nicht zum Betrieb von Geräten, bei denen eine ungenaue Zeitsteuerung oder versehentliche Ein/Aus-Befehle gefährlich sein könnten. Beispiele für solche Geräte sind Saunas, Sonnenlampen, Heizdecken, usw.*
⚠**ACHTUNG!** *Schließen Sie das Gerät nur auf die in dieser Anleitung beschriebene Weise an. Jede andere Methode kann zu Schäden und/oder Verletzungen führen.*
⚠**ACHTUNG!** *Schließen Sie das Gerät nur an ein Stromnetz und Geräte an, die allen geltenden Vorschriften entsprechen. Ein Kurzschluss im Stromnetz oder in einem an das Gerät angeschlossenen Gerät kann zu Bränden, Sachschäden und Stromschlägen führen.*
⚠**ACHTUNG!** *Das Gerät darf nur an Stromkreise und Geräte angeschlossen und gesteuert werden, die den geltenden Normen und Sicherheitsnormen entsprechen.*
⚠**ACHTUNG!** *Schließen Sie das Gerät nicht an Geräte an, die die angegebene maximale elektrische Belastung überschreiten.*
⚠**ACHTUNG!** *Verwenden Sie das Gerät nicht, wenn es Anzeichen von Beschädigungen oder Defekten aufweist.*
⚠**ACHTUNG!** *Ziehen Sie sofort den Netzstecker aus der Steckdose, wenn das Gerät Rauch entwickelt, Geräusche macht oder einen ungewöhnlichen Geruch annimmt.*
⚠**ACHTUNG!** *Versuchen Sie nicht, das Gerät selbst zu reparieren.*
⚠**ACHTUNG!** *Der Stromkreis, an dem das Gerät betrieben wird, muss durch einen Leitungsschutzschalter nach EN60898-1 abgesichert sein (Auslösecharakteristik B oder C, max. 16 A Nennstrom, min. 6 kA Ausschaltvermögen, Energiebegrenzungsklasse 3).*
⚠**ACHTUNG!** *Das Gerät ist nur für die Verwendung in Innenräumen vorgesehen.*
⚠**ACHTUNG!** *Verwenden Sie das Gerät nicht in einer feuchten Umgebung. Achten Sie darauf, dass das Gerät nicht nass wird.*
⚠**ACHTUNG!** *Halten Sie das Gerät von Schmutz und Feuchtigkeit fern.*
⚠**ACHTUNG!** *Stecken Sie die Geräte nicht ineinander.*
⚠**ACHTUNG!** *Schließen Sie keine direkt steckbaren Geräte an das Gerät an. Beispiele für direkt steckbare Geräte sind Stecktransformatoren, Akkuladegeräte usw.*
⚠**ACHTUNG!** *Nicht abgedeckt betreiben.*
⚠**ACHTUNG!** *Erlauben Sie Kindern nicht, mit den an das Gerät angeschlossenen Tasten/Schaltern zu spielen. Halten Sie die Geräte (Mobiltelefone, Tablets, PCs) zur Fernsteuerung des Shelly von Kindern fern.*

Produktbeschreibung
Shelly Plug S MTR Gen3 ist eine Matter-kompatible smarte Steckdose mit Leistungsmessung, Überspannungs-, Unterspannungs- und Überhitzungsschutz. Das Gerät ermöglicht die Fernsteuerung von Elektrogeräten mit verschiedenen Smart-Home-Plattformen.

Einrichten des Geräts über Matter
ⓘ*Bevor Sie beginnen, stellen Sie sicher, dass Sie über Folgendes verfügen:*
- *2,4 GHz Wi-Fi-Netzwerk*
- *Einen Matter-kompatiblen Hub, der mit dem Internet verbunden ist*
- *Ein mobiles Gerät mit aktiviertem Bluetooth und installierter Matter-kompatibler App*

ⓘ*Bewahren Sie den QR-Code für spätere Zwecke auf. Wenn Sie das Gerät zurücksetzen, benötigen Sie diesen Code erneut.*

Spezifikation
- Abmessungen (HxBxT): 44x44x70 mm / 1.73x1.73x2.75 in
- Kompatible Steckdosen: CEE 7/1, CEE 7/3 (Type F / Schuko) oder CEE 7/5 (Type E)
- Kompatible Stecker: CEE 7/2, CEE 7/4 (Type F / Schuko), CEE 7/7, CEE 7/16 (Type C) oder CEE 7/17
- Arbeitstemperatur: -20°C bis 40°C / -5°F bis 105°F
- Luftfeuchtigkeit: 30% bis 70% RH
- Max. Höhe ü.M.: 2000 m / 6562 ft
- Verschmutzungsgrad: 2
- Grad des Schutzes IP 20
- Stromversorgung: 220 - 230 V~ 50/60 Hz
- Bemessungsstoßspannung: 2500 V
- Max. Schaltspannung: 230 V~
- Max. Schaltstrom: 12 A
- Max. Leistung: 2500 W (resistiv)

WLAN
- Protokoll: 802.11 b/g/n
- HF-Band: 2401 - 2495 MHz
- Max. HF-Leistung: < 20 dBm
- Reichweite: Bis zu 50 m / 164 ft im Freien, bis zu 30 m / 98 ft in Gebäuden (abhängig von den baulichen Gegebenheiten)

Bluetooth
- Protokoll: 4.2
- HF-Band: 2400 - 2483.5 MHz
- Max. HF-Leistung: < 4 dBm
- Reichweite: Bis zu 30 m / 98 ft im Freien, bis zu 10 m / 33 ft im Gebäuden (abhängig von den baulichen Gegebenheiten)

Entsorgung und Recycling
Dies bezieht sich auf den Abfall von elektrischen und elektronischen Geräten. In EU, USA sowie anderen Ländern ist es üblich, Abfälle getrennt zu sammeln.
Dieses Symbol auf dem Produkt oder in der begleitenden Gebrauchsanweisung weist darauf hin, dass das Produkt nicht über den Hausmüll entsorgt werden darf. Shelly® Plug S MTR Gen3 muss recycelt werden, um mögliche Schäden für die Umwelt oder die menschliche Gesundheit durch unkontrollierte Abfallentsorgung zu vermeiden und die Wiederverwendung von Materialien und Ressourcen zu fördern. Es liegt in Ihrer Verantwortung, das Gerät getrennt vom allgemeinen Hausmüll zu entsorgen, wenn es bereits unbrauchbar ist.

Konformitätserklärung
Hiermit erklärt Shelly Europe Ltd., dass die Funkanlage Typ Shelly Plug S MTR Gen3 der Richtlinie 2014/53/EU, 2014/35/EU, 2014/30/EU, 2011/65/EU entspricht. Den vollständigen Text der EU-Konformitätserklärung finden Sie unter folgender Internetadresse: https://shelly.link/plug_s_mtr_gen3_DoC
Hersteller: Shelly Europe Ltd.
Addresse: 103 Cherni Vrah Blvd., 1407 Sofia, Bulgarien
Tel.: +359 2 988 7435
E-mail: support@shelly.cloud
Offizielle Website: https://www.shelly.com
Änderungen der Kontaktdaten werden vom Hersteller auf dessen offiziellen Website veröffentlicht.
Alle Rechte an der Marke Shelly® und anderen geistigen Eigentumsrechten im Zusammenhang mit diesem Gerät gehören Shelly Europe Ltd.

Italiano

Guida all'uso e alla sicurezza
Shelly Plug S MTR Gen3
Connettore Smart Wi-Fi e Bluetooth

Nel presente documento viene indicato anche come "il Dispositivo"
⚠*Questo cartello indica le informazioni sulla sicurezza.*
ⓘ*Questo segno indica una nota importante.*

Informazioni sulla sicurezza
Per un uso sicuro e corretto, leggere questa guida e tutti gli altri documenti che accompagnano il prodotto. Conservateli per future consultazioni. La mancata osservanza delle procedure di installazione può causare malfunzionamenti, pericoli per la salute e la vita, violazione della legge e/o rifiuto delle garanzie legali e commerciali (se presenti). Shelly Europe Ltd. non è responsabile di eventuali perdite o danni in caso di installazione errata o di funzionamento improprio del dispositivo a causa della mancata osservanza delle istruzioni d'uso e di sicurezza contenute in questa guida.

⚠**AVVERTENZA!** *Non utilizzare il dispositivo per alimentare o controllare lo stato di accensione/spegnimento delle apparecchiature di supporto vitale.*
⚠**AVVERTENZA!** *Non utilizzare il dispositivo per azionare apparecchiature per le quali una temporizzazione imprecisa o comandi accidentali di accensione/spegnimento potrebbero essere pericolosi. Esempi di tali apparecchiature sono le saune, le lampade solari, le coperte elettriche, ecc.*
⚠**ATTENZIONE!** *Collegare il Dispositivo solo nel modo indicato in queste istruzioni. Qualsiasi altro metodo potrebbe causare danni e/o lesioni.*
⚠**ATTENZIONE!** *Collegare il Dispositivo solo a una rete elettrica e a dispositivi conformi a tutte le normative vigenti. Un cortocircuito nella rete elettrica o in qualsiasi apparecchio collegato al Dispositivo può causare incendi, danni materiali e scosse elettriche.*
⚠**ATTENZIONE!** *Il Dispositivo può essere collegato e controllare solo circuiti e apparecchi elettrici conformi agli standard e alle norme di sicurezza applicabili.*
⚠**ATTENZIONE!** *Non collegare il Dispositivo ad apparecchi che superano il carico elettrico massimo specificato.*
⚠**ATTENZIONE!** *Non utilizzare il Dispositivo se presenta segni di danni o difetti.*
⚠**ATTENZIONE!** *Scollegare immediatamente il dispositivo dalla presa di corrente se emette fumo, fa rumore o ha un odore insolito.*
⚠**ATTENZIONE!** *Non tentare di riparare il Dispositivo da soli.*
⚠**ATTENZIONE!** *Il circuito su cui viene azionato il dispositivo deve essere protetto da un interruttore di protezione dei cavi conforme alla norma EN60898-1 (caratteristica di intervento B o C, corrente nominale max. 16 A, potere di interruzione min. 6 kA, classe di energia 3).*
⚠**ATTENZIONE!** *Il Dispositivo è destinato esclusivamente all'uso interno.*
⚠**ATTENZIONE!** *Non utilizzare il Dispositivo in un ambiente umido. Non lasciare che il dispositivo si bagni.*
⚠**ATTENZIONE!** *Tenere il Dispositivo lontano da sporco e umidità.*
⚠**ATTENZIONE!** *Non collegare i dispositivi tra loro.*
⚠**ATTENZIONE!** *Non collegare al Dispositivo alcuna apparecchiatura a innesto diretto. Esempi di apparecchiature a innesto diretto sono i trasformatori a innesto, i caricabatterie, ecc.*
⚠**ATTENZIONE!** *Non mettere in funzione il dispositivo coperto.*
⚠**ATTENZIONE!** *Non permettere ai bambini di giocare con i pulsanti/interruttori collegati al Dispositivo. Tenere i dispositivi (telefoni cellulari, tablet, PC) per il controllo remoto di Shelly lontano dai bambini.*

Descrizione del prodotto
Shelly Plug S MTR Gen3 (il Dispositivo) è una spina/spina intelligente con misurazione della potenza e protezione dal surriscaldamento, che consente il controllo remoto degli elettrodomestici attraverso un telefono cellulare, tablet, PC o sistema di automazione domestica.

Impostazione del dispositivo tramite Matter
ⓘ*Prima di iniziare, assicurarsi di disporre di:*
- *Rete Wi-Fi a 2,4 GHz*
- *Un hub compatibile con Matter collegato a Internet*
- *Un dispositivo mobile con Bluetooth abilitato e un'applicazione Matter compatibile installata*

ⓘ*Conservare il codice QR per riferimenti futuri. Se si ripristina il dispositivo, il codice sarà nuovamente necessario.*

Specifiche tecniche
- Dimensioni (HxLxP): 44x44x70 mm / 1.73x1.73x2.75 in
- Prese compatibili: CEE 7/1, CEE 7/3 (Type F / Schuko) o CEE 7/5 (Type E)
- Spine compatibili: CEE 7/2, CEE 7/4 (Type F / Schuko), CEE 7/7, CEE 7/16 (Type C) o CEE 7/17
- Temperatura di lavoro: -20°C a 40°C / -5°F a 105°F
- Umidità: 30% a 70% RH
- Altitudine massima: 2000 m / 6562 ft
- Grado di inquinamento: 2
- Grado di protezione IP 20
- Alimentazione: 220 - 230 V~ 50/60 Hz
- Tensione nominale di resistenza agli impulsi: 2500 V
- Tensione di commutazione massima: 230 V~
- Corrente di commutazione massima: 12 A
- Potenza massima: 2500 W (resistivo)

Wi-Fi
- Protocollo: 802.11 b/g/n
- Banda RF: 2401 - 2495 MHz
- Max. Potenza RF: < 20 dBm
- Portata: Fino a 50 m / 164 ft all'aperto, fino a 30 m / 98 ft al chiuso (a seconda della struttura locale)

Bluetooth
- Protocollo: 4.2
- Banda RF: 2400 - 2483.5 MHz
- Max. Potenza RF: < 4 dBm
- Range: Fino a 30 / 98 ft all'aperto, fino a 10 m / 33 ft al chiuso (a seconda della struttura locale)

Smaltimento e riciclaggio
Si riferisce allo spreco di apparecchiature elettriche ed elettroniche. È applicabile nell'UE, negli Stati Uniti e in altri paesi per raccogliere i rifiuti separatamente.
Questo simbolo sul prodotto o nella documentazione allegata indica che il prodotto non deve essere smaltito con i rifiuti quotidiani. Shelly® Plug S MTR Gen3 deve essere riciclato per evitare possibili danni all'ambiente o alla salute umana dovuti allo smaltimento incontrollato dei rifiuti e per promuovere il riutilizzo di materiali e risorse. È responsabilità dell'utente smaltire il dispositivo separatamente dai rifiuti domestici generici quando è già inutilizzabile.

Dichiarazione di Conformità
Con la presente, Shelly Europe Ltd. dichiara che il tipo di apparecchiatura radio Shelly Plug S MTR Gen3 è conforme alla Direttiva 2014/53/UE, 2014/35/UE, 2014/30/UE, 2011/65/UE. Il testo completo della dichiarazione di conformità UE è disponibile al seguente indirizzo internet:
https://shelly.link/plug_s_mtr_gen3_DoC
Produttore: Shelly Europe Ltd.
Indirizzo: 103 Cherni Vrah Blvd., 1407 Sofia, Bulgaria
Tel.: +359 2 988 7435
E-mail: support@shelly.cloud
Sito ufficiale: https://www.shelly.com
Le modifiche alle informazioni di contatto sono pubblicate dal produttore sul sito web ufficiale.
Tutti i diritti sul marchio Shelly® e gli altri diritti intellettuali associati a questo dispositivo appartengono a Shelly Europe Ltd.

Español

Manual de uso y seguridad
Shelly Plug S MTR Gen3
Enchufe inteligente Wi-Fi y Bluetooth

También denominado en este documento "el Dispositivo"
⚠*Esta señal indica información de seguridad.*
ⓘ*Este signo indica una nota importante.*

Información de seguridad
Para un uso seguro y adecuado, lea este manual y cualquier otro documento que acompañe a este producto. Consérvelos para futuras consultas. El incumplimiento de los procedimientos de instalación puede provocar un funcionamiento incorrecto, peligro para la salud y la vida, violación de la ley y/o denegación de garantías legales y comerciales (si las hubiera). Shelly Europe Ltd. no se hace responsable de ninguna pérdida o daño en caso de instalación incorrecta o funcionamiento inadecuado de este aparato por no seguir las instrucciones de uso y seguridad de este manual.

⚠**¡ADVERTENCIA!** *No utilice el Dispositivo para alimentar o controlar el estado de encendido/apagado de equipos de soporte de vida.*
⚠**¡ADVERTENCIA!** *No utilice el Dispositivo para poner en funcionamiento equipos en los que una sincronización imprecisa o un encendido/apagado accidental puedan resultar peligrosos. Ejemplos de estos equipos son saunas, lámparas solares, mantas eléctricas, etc.*
⚠**¡ATENCIÓN!** *Conecte el Dispositivo sólo del modo indicado en estas instrucciones. Cualquier otro método podría causar daños y/o lesiones.*
⚠**¡ATENCIÓN!** *Conecte el Dispositivo únicamente a una red eléctrica y a aparatos que cumplan todas las normas aplicables. Un cortocircuito en la red eléctrica o en cualquier aparato conectado al Dispositivo puede provocar incendios, daños materiales y descargas eléctricas.*
⚠**¡ATENCIÓN!** *El Dispositivo sólo puede conectarse y controlar circuitos eléctricos y aparatos que cumplan las normas y reglas de seguridad correspondientes.*
⚠**¡ATENCIÓN!** *No conecte el Dispositivo a aparatos que superen la carga eléctrica máxima especificada.*
⚠**¡ATENCIÓN!** *No utilice el Dispositivo si presenta algún signo de daño o defecto.*
⚠**¡ATENCIÓN!** *Desenchufe inmediatamente el aparato de la toma de corriente si emite humo, hace ruido o desprende un olor extraño.*
⚠**¡ATENCIÓN!** *No intente reparar el Dispositivo usted mismo.*
⚠**¡ATENCIÓN!** *El circuito en el que funciona el aparato debe estar asegurado por un interruptor de protección de cables conforme a EN60898-1 (característica de disparo B o C, máx. 16 A de corriente nominal, mín. 6 kA de capacidad de interrupción, clase de limitación de energía 3).*
⚠**¡ATENCIÓN!** *El Dispositivo está destinado únicamente para uso en interiores.*
⚠**¡ATENCIÓN!** *No utilice el Dispositivo en un entorno húmedo. No permita que el dispositivo se moje.*
⚠**¡ATENCIÓN!** *Mantenga el Dispositivo alejado de la suciedad y la humedad.*
⚠**¡ATENCIÓN!** *No enchufe los dispositivos entre sí.*
⚠**¡ATENCIÓN!** *No enchufe ningún equipo de conexión directa en el Dispositivo. Ejemplos de equipos de enchufe directo son los transformadores de enchufe, los recargadores de baterías, etc.*
⚠**¡ATENCIÓN!** *No utilizar tapado.*
⚠**¡ATENCIÓN!** *No permita que los niños jueguen con los botones/interruptores conectados al Dispositivo. Mantenga los dispositivos (teléfonos móviles, tabletas, PC) de control remoto de Shelly fuera del alcance de los niños.*

Descripción del producto
Shelly Plug S MTR Gen3 (el Dispositivo) es un enchufe/tomacorriente inteligente con medición de potencia y protección contra sobrecalentamiento, que permite el control remoto de aparatos eléctricos a través de un teléfono móvil, tableta, PC o sistema domótico.

Configuración del dispositivo a través de Matter
ⓘ*Antes de empezar, asegúrese de que dispone de:*
- *Una red Wi-Fi de 2,4 GHz*
- *Un concentrador compatible con Matter conectado a Internet*
- *Un dispositivo móvil con Bluetooth activado y una app compatible con Matter instalada*

ⓘ*Conserve el código QR para futuras consultas. Si restablece el dispositivo, volverá a necesitar este código.*

Especificaciones
- Dimensiones (Alto x Ancho x Profundidad): 44x44x70 mm / 1.73x1.73x2.75 in
- Enchufes compatibles: CEE 7/1, CEE 7/3 (Type F / Schuko) o CEE 7/5 (Type E)
- Tomas de corriente compatibles: CEE 7/2, CEE 7/4 (Type F / Schuko), CEE 7/7, CEE 7/16 (Type C) o CEE 7/17
- Temperatura de funcionamiento: -20°C a 40°C / -5°F a 105°F
- Humedad: 30% a 70% RH
- Altitud máxima: 2000 m / 6562 ft
- Grado de contaminación: 2
- Grado de protección IP 20
- Alimentación: 220 - 230 V~ 50/60 Hz
- Tensión nominal soportada a impulsos: 2500 V
- Tensión de conmutación máx: 230 V~
- Corriente de conmutación máx: 12 A
- Potencia máx: 2500 W (resistiva)

Wi-Fi
- Protocolo: 802.11 b/g/n
- Banda RF: 2401 - 2495 MHz
- Max. Potencia RF: < 20 dBm
- Alcance: Hasta 50 m / 164 ft en exteriores, hasta 30 m / 98 ft en interiores (dependiendo de la construcción local)

Bluetooth
- Protocolo: 4.2
- Banda RF: 2400 - 2483.5 MHz
- Max. Potencia RF: < 4 dBm
- Alcance: Hasta 30 m / 98 ft en exteriores, hasta 10 m / 33 ft en interiores (dependiendo de la construcción local)

Eliminación y reciclaje
Este apartado hace referencia a los residuos de dispositivos eléctricos y electrónicos. Es aplicable en la UE, EE.UU. y otros países para recoger los residuos por separado.
Este símbolo en el producto o en la documentación que lo acompaña indica que el producto no debe desecharse con la basura diaria. Shelly® Plug S MTR Gen3 v2debe reciclarse para evitar posibles daños al medio ambiente o a la salud humana derivados de la eliminación incontrolada de residuos y para promover la reutilización de materiales y recursos. Es su responsabilidad desechar el dispositivo por separado de la basura doméstica general cuando ya no se pueda utilizar.

Declaración de Conformidad
Por medio de la presente, Shelly Europe Ltd. declara que el equipo de radio tipo Shelly Plug S MTR Gen3 cumple con las directivas 2014/53/UE, 2014/35/UE, 2014/30/UE, 2011/65/UE. El texto completo de la declaración de conformidad de la UE está disponible en la siguiente dirección web:
https://shelly.link/plug_s_mtr_gen3_DoC
Fabricante: Shelly Europe Ltd.
Dirección: 103 Cherni Vrah Blvd., 1407 Sofía, Bulgaria
Tel: +359 2 988 7435
E-mail: support@shelly.cloud
Sitio web oficial: https://www.shelly.com
El fabricante publicará los cambios en la información de contacto en su sitio web oficial.
Todos los derechos sobre la marca comercial Shelly® y otros derechos intelectuales asociados a este dispositivo pertenecen a Shelly Europe Ltd.

Português

Manual do utilizador e de segurança
Shelly Plug S MTR Gen3
Ficha Wi-Fi inteligente e Bluetooth

Referido neste documento como "o Dispositivo"
⚠*Este sinal indica informações de segurança.*
ⓘ*Este sinal indica uma nota importante.*

Informações de segurança
Para uma utilização segura e correcta, leia este manual e quaisquer outros documentos que acompanhem este produto. Guarde-os para referência futura. O não cumprimento dos procedimentos de instalação pode levar a mau funcionamento, perigo para a saúde e a vida, violação da lei e/ou recusa de garantias legais e comerciais (se existirem). A Shelly Europe Ltd. não se responsabiliza por quaisquer perdas ou danos em caso de instalação incorrecta ou funcionamento inadequado deste dispositivo devido ao não cumprimento das instruções de utilização e segurança contidas neste guia.

⚠**ATENÇÃO!** *Não utilize o Dispositivo para alimentar ou controlar o estado ligado/desligado do equipamento de suporte de vida.*
⚠**ATENÇÃO!** *Não utilize o Dispositivo para operar equipamento quando uma temporização imprecisa ou comandos acidentais de ligar/desligar possam ser perigosos. Exemplos de tais equipamentos são saunas, lâmpadas solares, cobertores eléctricos, etc.*
⚠**CUIDADO!** *Ligar o Dispositivo apenas da forma indicada nestas instruções. Qualquer outro método pode causar danos e/ou ferimentos.*
⚠**CUIDADO!** *Ligue o Dispositivo apenas a uma rede eléctrica e a aparelhos que estejam em conformidade com todos os regulamentos aplicáveis. Um curto-circuito na rede eléctrica ou em qualquer aparelho ligado ao Dispositivo pode provocar incêndios, danos materiais e choques eléctricos.*
⚠**CUIDADO!** *O aparelho só pode ser ligado e comandar circuitos eléctricos e aparelhos que estejam em conformidade com as normas e regras de segurança aplicáveis.*
⚠**CUIDADO!** *Não ligue o Dispositivo a aparelhos que excedam a carga eléctrica máxima especificada.*
⚠**CUIDADO!** *Não utilizar o Dispositivo se este apresentar qualquer sinal de dano ou defeito.*
⚠**CUIDADO!** *Desligue imediatamente o aparelho da tomada eléctrica se este emitir fumo, fizer ruído ou tiver um cheiro invulgar.*
⚠**CUIDADO!** *Não tente reparar o Dispositivo por si próprio.*
⚠**CUIDADO!** *O circuito no qual o aparelho é operado deve ser protegido por um interrutor de proteção de cabos em conformidade com a norma EN60898-1 (característica de disparo B ou C, máx. 16 A de corrente nominal, mín. 6 kA de capacidade de interrupção, classe de limitação de energia 3).*
⚠**CUIDADO!** *O Dispositivo destina-se apenas a ser utilizado em interiores.*
⚠**CUIDADO!** *Não utilize o Dispositivo num ambiente húmido. Não deixar que o aparelho se molhe.*
⚠**CUIDADO!** *Manter o Dispositivo afastado de sujidade e humidade.*
⚠**CUIDADO!** *Não ligar os dispositivos uns aos outros.*
⚠**CUIDADO!** *Não ligue qualquer equipamento de ligação direta ao Dispositivo. Exemplos de equipamento de ligação direta incluem transformadores de ligação, recarregadores de baterias, etc.*
⚠**CUIDADO!** *Não utilizar o dispositivo coberto.*
⚠**CUIDADO!** *Não permita que as crianças brinquem com os botões/interruptores ligados ao Dispositivo. Mantenha os dispositivos (telemóveis, tablets, PCs) para controlo remoto do Shelly afastados das crianças.*

Descrição do produto
Shelly Plug S MTR Gen3 (o Dispositivo) é uma ficha/saída inteligente com medição de potência e proteção contra sobreaquecimento, que permite o controlo remoto de aparelhos eléctricos através de um telemóvel, tablet, PC ou sistema de domótica.

Configurar o dispositivo via Matter
ⓘ*Antes de começar, certifique-se de que tem:*
- *Uma rede Wi-Fi de 2,4 GHz*
- *Um hub compatível com o Matter ligado à Internet*
- *Um dispositivo móvel com Bluetooth ativado e uma aplicação compatível com o Matter instalada*

ⓘ*Guarde o código QR para referência futura. Se reiniciar o dispositivo, precisará novamente deste código.*

Especificações
- Tamanho (AxLxP): 44x44x70 mm / 1.73x1.73x2.75 in
- Tomadas compatíveis: CEE 7/1, CEE 7/3 (Type F / Schuko) o CEE 7/5 (Type E)
- Fichas compatíveis: CEE 7/2, CEE 7/4 (Type F / Schuko), CEE 7/7, CEE 7/16 (Type C) o CEE 7/17
- Temperatura de funcionamento: -20°C a 40°C / -5°F a 105°F
- Umidade: 30% a 70% RH
- Altitude máxima: 2000 m / 6562 ft
- Grau de poluição: 2
- Grau de proteção IP 20
- Fonte de alimentação: 220 - 230 V~ 50/60 Hz
- Tensão nominal de resistência ao impulso: 2500 V
- Tensão máxima de comutação: 230 V~
- Corrente máxima de comutação: 12 A
- Potência máxima: 2.500 W (resistivo)

Wi-Fi
- Protocolo: 802.11 b/g/n
- Banda RF: 2401 - 2495 MHz
- Máx. Potência de RF: < 20 dBm
- Alcance: Até 50 m / 164 ft no exterior, até 30 m / 98 ft no interior (dependendo da construção local)

Bluetooth
- Protocolo: 4.2
- Banda RF: 2400 - 2483.5 MHz
- Máx. Potência de RF: < 4 dBm
- Alcance: Até 30 m / 98 ft no exterior, até 10 m / 33 ft no interior (dependendo da construção local)

Eliminação e reciclagem
Esta refere-se aos resíduos de equipamento elétrico e eletrónico. É aplicável na UE, EUA e outros países que recolhem e separam resíduos.
Este símbolo no produto ou na literatura inclusa indica que o produto não deve ser descartado no lixo comum. Shelly® Plug S MTR Gen3 deve ser reciclado para evitar possíveis danos no meio ambiente ou na saúde pública provocados pela eliminação descontrolada de resíduos e para promover a reutilização de materiais e recursos. É responsabilidade do utilizador a eliminação do dispositivo separada do lixo comum quando este se tornar inutilizável.

Declaração de Conformidade
A Shelly Europe Ltd. declara por este meio que o equipamento rádio tipo Shelly Plug S MTR Gen3 opera conforme a Diretriz 2014/53/EU, 2014/35/EU, 2014/30/EU, 2011/65/EU. O texto completo da declaração da UE sobre a conformidade está disponível no seguinte endereço de internet:
https://shelly.link/plug_s_mtr_gen3_DoC
Fabricante: Shelly Europe Ltd.
Endereço: 103 Cherni Vrah Blvd., 1407 Sofia, Bulgária
Tel: +359 2 988 7435
E-mail: support@shelly.cloud
Site oficial: https://www.shelly.com
As alterações nas informações de contacto são publicadas pelo fabricante no sítio Web oficial.
Todos os direitos sobre a marca registada Shelly® e outros direitos intelectuais associados a este Dispositivo pertencem à Shelly Europe Ltd.

Français

Notice d'utilisation et consignes de sécurité
Shelly Plug S MTR Gen3
Prise Wi-Fi et Bluetooth intelligente

Dans le présent document, on parle du « Dispositif »
⚠*Ce symbole indique une information de sécurité.*
ⓘ*Ce symbole indique une note importante.*

Informations de sécurité
Pour une utilisation sûre et appropriée, lisez cette notice et tout autre document accompagnant ce produit. Conservez-les pour pouvoir vous y référer ultérieurement. Le non-respect des procédures d'installation peut entraîner un dysfonctionnement, danger pour votre santé et vie, une violation de la loi et/ou le refus des garanties légales et commerciales (le cas échéant). Shelly Europe Ltd. n'est pas responsable de toute perte ou de tout dommage en cas d'installation incorrecte ou de fonctionnement incorrect de ce dispositif en raison du non-respect des instructions d'utilisation et de sécurité contenues dans ce guide.

⚠**AVERTISSEMENT !** *Ne pas utiliser le Dispositif pour alimenter ou contrôler la marche ou l'arrêt d'un respirateur artificiel.*
⚠**AVERTISSEMENT !** *N'utilisez pas le Dispositif pour faire fonctionner des équipements pour lesquels une synchronisation imprécise ou les commandes marche/arrêt accidentelles pourraient être dangereuses. Les saunas, lampes solaires, couvertures électriques, etc. sont des exemples de ce type d'équipement.*
⚠**ATTENTION !** *Branchez le Dispositif uniquement de la manière indiquée dans cette notice. Toute autre méthode pourrait entraîner des dommages et/ou des blessures.*
⚠**ATTENTION !** *Ne raccordez le Dispositif qu'à un réseau électrique et à des appareils conformes à toutes les réglementations en vigueur. Un court-circuit dans le réseau électrique ou tout appareil connecté au Dispositif peut engendrer un incendie, choc électrique et des dommages matériels.*
⚠**ATTENTION !** *Le Dispositif ne peut être raccordé et contrôler que des circuits électriques et des appareils conformes aux normes et aux règles de sécurité en vigueur.*
⚠**ATTENTION !** *Ne pas brancher le Dispositif à des appareils qui dépassent la charge électrique maximale indiquée.*
⚠**ATTENTION !** *N'utilisez pas le Dispositif s'il présente des signes de détérioration ou de défaut.*
⚠**ATTENTION !** *Débranchez immédiatement l'appareil de la prise de courant s'il émet de la fumée, fait du bruit ou dégage une odeur inhabituelle.*
⚠**ATTENTION !** *N'essayez pas de réparer le Dispositif vous-même.*
⚠**ATTENTION !** *Le circuit sur lequel l'appareil est utilisé doit être sécurisé par un interrupteur de protection de câble conforme à la norme EN60898-1 (caractéristique de déclenchement B ou C, max. 16 A, pouvoir de coupure min. 6 kA, classe de limitation d'énergie 3).*
⚠**ATTENTION !** *Le Dispositif est conçu uniquement pour une utilisation à l'intérieur.*
⚠**ATTENTION !** *Ne pas utiliser le Dispositif dans un environnement humide. Ne pas le laisser se mouiller.*
⚠**ATTENTION !** *Conservez le Dispositif à l'abri de la saleté et de l'humidité.*
⚠**ATTENTION !** *Ne pas brancher les Dispositif les uns dans les autres.*
⚠**ATTENTION !** *Ne branchez pas d'équipement à prise directe sur le Dispositif. Parmi les exemples d'équipements à branchement direct, on peut citer les transformateurs à branchement, les chargeurs de batterie, etc.*
⚠**ATTENTION !** *Ne pas faire fonctionner le dispositif couvert.*
⚠**ATTENTION !** *Ne laissez pas les enfants jouer avec les boutons/interrupteurs branchés au Dispositif. Gardez les appareils (téléphones portables, tablettes, PC) permettant de contrôler le dispositif Shelly à distance hors de portée des enfants.*

Présentation du produit
Shelly Plug S MTR Gen3 (le Dispositif) est une prise intelligente avec mesure de la puissance et protection contre la surchauffe, qui permet de contrôler à distance des appareils électriques depuis votre téléphone portable, tablette, ou système domotique.

Configuration du dispositif via Matter
ⓘ*Avant de commencer, assurez-vous que vous disposez*
- *d'un réseau Wi-Fi 2,4 GHz*
- *d'un hub compatible avec Matter connecté à l'Internet*
- *d'un dispositif mobile avec Bluetooth activé et une application compatible avec Matter installée*

ⓘ*Conservez le code QR pour vous y reporter ultérieurement. Si vous réinitialisez le dispositif, vous aurez à nouveau besoin de ce code.*

Caractéristiques techniques
- Dimensions (LxPxH) : 44x44x70 mm / 1.73x1.73x2.75 in
- Prises électriques compatibles : CEE 7/1, CEE 7/3 (Type F / Schuko) ou CEE 7/5 (Type E)
- Fiches électriques compatibles : CEE 7/2, CEE 7/4 (Type F / Schuko), CEE 7/7, CEE 7/16 (Type C) ou CEE 7/17
- Température de fonctionnement : -20 °C à 40 °C / -5 °F à 105 °F
- Humidité : 30 % à 70 %
- Altitude max. : 2000 m / 6562 ft
- Degré de pollution : 2
- Degré de protection IP 20
- Alimentation électrique : 220 - 230 V~ 50/60 Hz
- Tension nominale de résistance aux impulsions: 2500 V
- Tension de commutation max. : 230 V~
- Courant de commutation max. : 12 A
- Puissance maximale : 2500 W (résistive)

Wi-Fi
- Protocole: 802.11 b/g/n
- Bande RF : 2401 - 2495 MHz
- Puissance RF max. : < 20 dBm
- Portée : Jusqu'à 50 m / 164 ft à l'extérieur, jusqu'à 30 m / 98 ft à l'intérieur (en fonction des collectivités locales)

Bluetooth
- Protocole: 4.2
- Bande RF : 2400 - 2483.5 MHz
- Puissance RF max. : < 4 dBm
- Portée : Jusqu'à 30 m / 98 ft à l'extérieur, jusqu'à 10 m / 33 ft à l'intérieur (en fonction des collectivités locales)

Recyclage
Il s'agit des déchets d'équipements électriques et électroniques. C'est applicable en Europe, aux États-Unis et dans les autres pays pour collecter et recycler les déchets séparément.
Ce symbole sur le dispositif ou dans la notice d'utilisation indique qu'il ne doit pas être jeté avec les déchets du quotidien. Shelly® Plug S MTR Gen3 doit être recyclé afin qu'il n'y ait aucun risque pour l'environnement et la santé humaine dû à une élimination non contrôlée des déchets et afin de promouvoir la réutilisation des matériaux et des ressources. Il est de votre respnsabilité de jeter le dispositif séparément de vos déchets ménagers lorsqu'il a atteint la fin de sa durée de vie.

Déclaration de Conformité
Par la présente, Shelly Europe Ltd. déclare que l'équipement radio de type Shelly Plug S MTR Gen3 est conforme à la directive 2014/53/UE, 2014/35/UE, 2014/30/UE, 2011/65/UE. Le texte intégral de la déclaration de conformité de l'UE est disponible à l'adresse internet suivante : https://shelly.link/plug_s_mtr_gen3_DoC
Fabricant : Shelly Europe Ltd.
Adresse : 103 Boulevard Cherni Vrah, 1407 Sofia, Bulgarie
Tél. : +359 2 988 7435
E-mail: support@shelly.cloud
Site Internet officiel : https://www.shelly.com
Les changements des coordonnées sont publiés par le fabricant sur le site Internet officiel.
Tous les droits de la marque Shelly® et les autres droits intellectuels associés à ce Dispositif appartiennent à Shelly Europe Ltd.

Polski

Instrukcja obsługi i bezpieczeństwa
Shelly Plug S MTR Gen3
Inteligentna wtyczka Wi-Fi i Bluetooth

Zwane w niniejszym dokumencie "Urządzeniem"
⚠*Ten znak wskazuje informacje dotyczące bezpieczeństwa.*
ⓘ*Ten znak oznacza ważną informację.*

Informacje dotyczące bezpieczeństwa
Aby zapewnić bezpieczne i prawidłowe użytkowanie, należy przeczytać niniejszą instrukcję oraz wszelkie inne dokumenty dołączone do tego produktu. Należy zachować je na przyszłość. Nieprzestrzeganie procedur instalacji może prowadzić do nieprawidłowego działania, zagrożenia zdrowia i życia, naruszenia prawa i/lub odmowy gwarancji prawnych i handlowych (jeśli takie istnieją). Shelly Europe Ltd. nie ponosi odpowiedzialności za jakiekolwiek straty lub szkody w przypadku nieprawidłowej instalacji lub niewłaściwego działania tego urządzenia z powodu nieprzestrzegania instrukcji obsługi i bezpieczeństwa zawartych w niniejszej instrukcji.

⚠**OSTRZEŻENIE!** *Nie należy używać urządzenia do zasilania lub kontrolowania stanu włączenia/wyłączenia urządzeń podtrzymujących życie.*
⚠**OSTRZEŻENIE!** *Nie należy używać urządzenia do obsługi sprzętu, w przypadku którego niedokładne odmierzanie czasu lub przypadkowe polecenia włączenia/wyłączenia mogą być niebezpieczne. Przykładami takich urządzeń są sauny, lampy słoneczne, koce elektryczne itp.*
⚠**UWAGA!** *Urządzenie należy podłączać wyłącznie w sposób przedstawiony w niniejszej instrukcji. Każda inna metoda może spowodować uszkodzenie i/lub obrażenia ciała.*
⚠**UWAGA!** *Urządzenie należy podłączać wyłącznie do sieci elektrycznej i urządzeń zgodnych z obowiązującymi przepisami. Zwarcie w sieci elektrycznej lub jakimkolwiek urządzeniu podłączonym do urządzenia może spowodować pożar, uszkodzenie mienia i porażenie prądem.*
⚠**UWAGA!** *Urządzenie może być podłączane i sterowane wyłącznie przez obwody elektryczne i urządzenia zgodne z obowiązującymi standardami i normami bezpieczeństwa.*
⚠**UWAGA!** *Nie należy podłączać urządzenia do odbiorników przekraczających określone maksymalne obciążenie elektryczne.*
⚠**UWAGA!** *Nie używaj urządzenia, jeśli wykazuje ono jakiekolwiek oznaki uszkodzenia lub wady.*
⚠**UWAGA!** *Jeśli z urządzenia wydobywa się dym, hałas lub nietypowy zapach, należy natychmiast odłączyć je od zasilania.*
⚠**UWAGA!** *Nie należy podejmować prób samodzielnej naprawy urządzenia.*
⚠**UWAGA!** *Obwód, w którym pracuje urządzenie, musi być zabezpieczony wyłącznikiem kablowym zgodnym z normą EN60898-1 (charakterystyka wyzwalania B lub C, maks. prąd znamionowy 16 A, min. 6 kA, klasa ograniczenia energii 3). 16 A prądu znamionowego, min. 6 kA prądu przerywanego, klasa ograniczenia energii 3).*
⚠**UWAGA!** *Urządzenie jest przeznaczone wyłącznie do użytku w pomieszczeniach.*
⚠**UWAGA!** *Nie używaj urządzenia w wilgotnym środowisku. Nie wolno dopuścić do zamoczenia urządzenia.*
⚠**UWAGA!** *Urządzenie należy trzymać z dala od brudu i wilgoci.*
⚠**UWAGA!** *Nie należy podłączać urządzeń do siebie.*
⚠**UWAGA!** *Do urządzenia nie wolno podłączać żadnych urządzeń podłączanych bezpośrednio. Przykładami sprzętu podłączanego bezpośrednio do urządzenia są transformatory, ładowarki akumulatorów itp.*
⚠**UWAGA!** *Nie obsługiwać pod przykryciem.*
⚠**UWAGA!** *Nie pozwalaj dzieciom bawić się przyciskami/przełącznikami podłączonymi do urządzenia. Trzymaj urządzenia (telefony komórkowe, tablety, komputery PC) do zdalnego sterowania Shelly z dala od dzieci.*

Opis produktu
Shelly Plug S MTR Gen3 to kompatybilna z platformą Matter inteligentna wtyczka/ gniazdko z pomiarem mocy, zabezpieczeniem przepięciowym, podnapięciowym i przed przegrzaniem. Urządzenie umożliwia zdalne sterowanie urządzeniami elektrycznymi za pomocą różnych platform inteligentnego domu.

Konfiguracja urządzenia za pomocą aplikacji Matter
ⓘ*Przed rozpoczęciem upewnij się, że posiadasz:*
- *Sieć Wi-Fi 2,4 GHz*
- *Koncentrator kompatybilny z Matter podłączony do Internetu*
- *Urządzenie mobilne z włączoną funkcją Bluetooth i zainstalowaną aplikacją kompatybilną z Matter*

ⓘ*Zachowaj kod QR do wykorzystania w przyszłości. W przypadku resetowania urządzenia kod ten będzie potrzebny ponownie.*

Specyfikacje
- Rozmiar (wys. x szer. x gł.): 44x44x70 mm / 1.73x1.73x2.75 in
- Kompatybilne gniazda: CEE 7/1, CEE 7/3 (typ F / Schuko) lub CEE 7/5 (typ E)
- Kompatybilne wtyczki: CEE 7/2, CEE 7/4 (Typ F / Schuko), CEE 7/7, CEE 7/16 (Typ C) lub CEE 7/17
- Temperatura robocza otoczenia: -20°C do 40°C / -5°F do 105°F
- Wilgotność: od 30% do 70% wilgotności względnej
- Maksymalna wysokość: 2000 m / 6562 ft
- Stopień zanieczyszczenia: 2
- Stopień ochrony: IP 20
- Zasilanie: 220 - 230 V~ 50/60 Hz
- Napięcie znamionowe wytrzymywane impulsowo: 2500 V
- Maks. napięcie przełączania: 230 V~
- Maks. prąd przełączania: 12 A
- Maks. moc: 2500 W (rezystancyjna)

Wi-Fi
- Protokół: 802.11 b/g/n
- Pasmo RF: 2401 - 2495 MHz
- Maks. Moc RF: < 20 dBm
- Zasięg: Do 50 m / 164 ft na zewnątrz, do 30 m / 98 ft w pomieszczeniach (w zależności od warunków lokalnych)

Bluetooth
- Protokół: 4.2
- Pasmo RF: 2400 - 2483,5 MHz
- Maks. Moc RF: < 4 dBm
- Zasięg: Do 30 m / 98 stóp na zewnątrz, do 10 m / 33 stóp w pomieszczeniach (w zależności od warunków lokalnych)

Utylizacja i recykling
Odnosi się to do odpadów sprzętu elektrycznego i elektronicznego. W UE, USA i innych krajach obowiązuje oddzielna zbiórka odpadów.
Ten symbol na produkcie lub w dołączonej literaturze wskazuje, że produktu nie należy wyrzucać do codziennych odpadów. Shelly® Plug S MTR Gen3 musi zostać poddany recyklingowi, aby uniknąć możliwych szkód dla środowiska lub zdrowia ludzkiego wynikających z niekontrolowanego usuwania odpadów oraz w celu promowania ponownego wykorzystania materiałów i zasobów. Obowiązkiem użytkownika jest pozbycie się urządzenia oddzielnie od ogólnych odpadów domowych, gdy jest już bezużyteczne.

Deklaracja zgodności
Niniejszym Shelly Europe Ltd. oświadcza, że typ urządzenia radiowego Shelly Plug S MTR Gen3 jest zgodny z dyrektywą 2014/53/UE, 2014/35/UE, 2014/30/UE, 2011/65/UE. Pełny tekst deklaracji zgodności UE jest dostępny pod następującym adresem internetowym:
https://shelly.link/plug_s_mtr_gen3_DoC
Producent: Shelly Europe Ltd.
Adres: 103 Cherni Vrah Blvd., 1407 Sofia, Bułgaria
Tel: +359 2 988 7435
E-mail: support@shelly.cloud
Oficjalna strona: https://www.shelly.com
Zmiany danych kontaktowych są publikowane przez Producenta na oficjalnej stronie internetowej.
Wszelkie prawa do znaku towarowego Shelly® i inne prawa intelektualne związane z tym Urządzeniem należą do Shelly Europe Ltd.

Română

Ghid de utilizare și siguranță
Shelly Plug S MTR Gen3
Conector inteligent Wi-Fi și Bluetooth

Denumit în prezentul document "dispozitivul"
⚠*Acest semn indică informații de siguranță.*
ⓘ *Acest semn indică o notă importantă.*

Informații privind siguranța
Pentru o utilizare sigură și corectă, citiți acest ghid și orice alte documente care însoțesc acest produs. Păstrați-le pentru consultare ulterioară. Nerespectarea procedurilor de instalare poate duce la funcționare defectuoasă, pericol pentru sănătate și viață, încălcarea legii și/sau refuzul garanțiilor legale și comerciale (dacă există). Shelly Europe Ltd. nu este responsabilă pentru nicio pierdere sau daună în cazul instalării incorecte sau al funcționării necorespunzătoare a acestui dispozitiv din cauza nerespectării instrucțiunilor de utilizare și siguranță din acest ghid.

⚠**ATENȚIE!** *Nu utilizați dispozitivul pentru a alimenta sau controla starea de pornire/oprire a echipamentului de susținere a vieții.*
⚠**ATENȚIE!** *Nu utilizați dispozitivul pentru a acționa echipamente atunci când sincronizarea inexactă sau comenzile accidentale de pornire/oprire ar putea fi periculoase. Exemple de astfel de echipamente sunt saunele, lămpile de soare, păturile electrice etc.*
⚠ **ATENȚIE!** *Conectați dispozitivul numai în modul indicat în aceste instrucțiuni. Orice altă metodă poate cauza deteriorări și/sau vătămări.*
⚠ **ATENȚIE!** *Conectați Dispozitivul numai la o rețea electrică și la aparate care respectă toate reglementările aplicabile. Un scurtcircuit în rețeaua electrică sau în orice aparat conectat la Dispozitiv poate provoca incendii, pagube materiale și șocuri electrice.*
⚠ **ATENȚIE!** *Dispozitivul poate fi conectat și poate controla numai circuite și aparate electrice care respectă standardele și normele de siguranță aplicabile.*
⚠ **ATENȚIE!** *Nu conectați dispozitivul la aparate care depășesc sarcina electrică maximă specificată.*
⚠ **ATENȚIE!** *Nu utilizați dispozitivul dacă prezintă orice semn de deteriorare sau defect.*
⚠ **ATENȚIE!** *Deconectați imediat dispozitivul de la priză dacă emite fum, face zgomot sau are un miros neobișnuit.*
⚠ **ATENȚIE!** *Nu încercați să reparați singur dispozitivul.*
⚠ **ATENȚIE!** *Circuitul pe care funcționează dispozitivul trebuie să fie asigurat de un întrerupător de protecție a cablurilor în conformitate cu EN60898-1 (caracteristică de declanșare B sau C, max. 16 A curent nominal, min. 6 kA putere de întrerupere, clasă de limitare a energiei 3).*
⚠ **ATENȚIE!** *Dispozitivul este destinat numai utilizării în interior.*
⚠ **ATENȚIE!** *Nu utilizați dispozitivul într-un mediu umed. Nu lăsați dispozitivul să se ude.*
⚠ **ATENȚIE!** *Păstrați dispozitivul departe de murdărie și umiditate.*
⚠ **ATENȚIE!** *Nu conectați dispozitivele între ele.*
⚠ **ATENȚIE!** *Nu conectați niciun echipament cu priză directă în dispozitiv. Exemple de echipamente cu priză directă includ transformatoare cu priză, încărcătoare de baterii etc.*
⚠ **ATENȚIE!** *Nu operați acoperit.*
⚠ **ATENȚIE!** *Nu permiteți copiilor să se joace cu butoanele/switch-urile conectate la dispozitiv. Țineți dispozitivele (telefoane mobile, tablete, PC-uri) pentru controlul de la distanță al Shelly departe de copii.*

Descrierea produsului
Shelly Plug S MTR Gen3 este o priză / priză inteligentă compatibilă cu Matter, cu măsurare a puterii, protecție la supratensiune, subtensiune și supraîncălzire. Dispozitivul permite controlul de la distanță al aparatelor electrice cu diverse platforme smart home.

Configurarea dispozitivului prin Matter
ⓘ*Înainte de a începe, asigurați-vă că aveți:*
- *Rețea Wi-Fi de 2,4 GHz*
- *Un hub compatibil Matter conectat la internet*
- *Un dispozitiv mobil cu Bluetooth activat și o aplicație compatibilă Matter instalată*

ⓘ *Păstrați codul QR pentru referințe viitoare. Dacă resetați dispozitivul, veți avea nevoie din nou de codul respectiv.*

Specificații
- Dimensiuni (HxWxD): 44x44x70 mm / 1.73x1.73x2.75 in
- Socluri compatibile: CEE 7/1, CEE 7/3 (Tip F / Schuko) sau CEE 7/5 (Tip E)
- Prize compatibile: CEE 7/2, CEE 7/4 (Tip F / Schuko), CEE 7/7, CEE 7/16 (Tip C) sau CEE 7/17
- Temperatura ambiantă de lucru: -20°C la 40°C / -5°F la 105°F
- Umiditate: 30% până la 70% RH
- Altitudine maximă: 2000 m / 6562 ft
- Grad de poluare: 2
- Grad de protecție: IP 20
- Alimentare electrică: 220 - 230 V~ 50/60 Hz
- Tensiunea nominală de rezistență la impulsuri: 2500 V
- Tensiunea maximă de comutare: 230 V~
- Curent max. de comutare: 12 A
- Putere maximă: 2500 W (rezistiv)

Wi-Fi
- Protocol: 802.11 b/g/n
- Banda RF: 2401 - 2495 MHz
- Max. Putere RF: < 20 dBm
- Raza de acțiune: Până la 50 m / 164 ft în exterior, până la 30 m / 98 ft în interior (în funcție de condițiile locale)

Bluetooth
- Protocol: 4.2
- Banda RF: 2400 - 2483,5 MHz
- Max. Putere RF: < 4 dBm
- Raza de acțiune: Până la 30 m / 98 ft în exterior, până la 10 m / 33 ft în interior (în funcție de condițiile locale)

Eliminare și reciclare
Aceasta se referă la deșeurile de echipamente electrice și electronice. Se aplică în UE, SUA și alte țări pentru colectarea separată a deșeurilor.
Acest simbol de pe produs sau din literatura de însoțire indică faptul că produsul nu trebuie eliminat în deșeurile zilnice. Shelly® Plug S MTR Gen3 trebuie reciclat pentru a evita posibilele daune aduse mediului sau sănătății umane prin eliminarea necontrolată a deșeurilor și pentru a promova reutilizarea materialelor și resurselor. Este responsabilitatea dumneavoastră să eliminați dispozitivul separat de deșeurile menajere generale atunci când acesta este deja inutilizabil.

Declarația de conformitate
Prin prezenta, Shelly Europe Ltd. declară că echipamentul radio de tip Shelly Plug S MTR Gen3 este în conformitate cu Directiva 2014/53/UE, 2014/35/UE, 2014/30/UE, 2011/65/UE. Textul integral al declarației de conformitate UE este disponibil la următoarea adresă de internet:
https://shelly.link/plug_s_mtr_gen3_DoC
Producător: Shelly Europe Ltd.
Address: 103 Cherni Vrah Blvd., 1407 Sofia, Bulgaria
Tel.: +359 2 988 7435
E-mail: support@shelly.cloud
Site-ul oficial: https://www.shelly.com
Modificările informațiilor de contact sunt publicate de producător pe site-ul oficial.
Toate drepturile asupra mărcii comerciale Shelly® și alte drepturi intelectuale asociate cu acest dispozitiv aparțin Shelly Europe Ltd.

Nederlands

Gebruikers- en veiligheidsgids
Shelly Stekker S MTR Gen3
Slimme Wi-Fi en Bluetooth-plug

In dit document aangeduid als "het Apparaat".
⚠*Dit symbool geeft veiligheidsinformatie aan.*
ⓘ*Dit teken geeft een belangrijke opmerking aan.*

Veiligheidsinformatie
Lees voor veilig en juist gebruik deze handleiding en alle andere documenten die bij dit product worden geleverd. Bewaar ze voor toekomstig gebruik. Het niet volgen van de installatieprocedures kan leiden tot storingen, gevaar voor gezondheid en leven, overtreding van de wet en/of weigering van wettelijke en commerciële garanties (indien van toepassing). Shelly Europe Ltd. is niet verantwoordelijk voor verlies of schade in geval van onjuiste installatie of onjuist gebruik van dit apparaat als gevolg van het niet opvolgen van de gebruikers- en veiligheidsinstructies in deze handleiding.

⚠**WAARSCHUWING!** *Gebruik het apparaat niet om apparatuur voor levensinstandhouding van stroom te voorzien of de aan/uit-status ervan te regelen.*
⚠**WAARSCHUWING!** *Gebruik het apparaat niet om apparatuur te bedienen waarvan een onnauwkeurige timing of onbedoelde aan/uit-opdrachten gevaarlijk kunnen zijn. Voorbeelden van dergelijke apparatuur zijn sauna's, zonnelampen, elektrische dekens, enz.*
⚠**LET OP!** *Sluit het apparaat alleen aan op de manier die in deze instructies wordt aangegeven. Elke andere methode kan schade en/of letsel veroorzaken.*
⚠**LET OP!** *Sluit het Apparaat alleen aan op een elektriciteitsnet en apparaten die voldoen aan alle geldende voorschriften. Kortsluiting in het elektriciteitsnet of in een apparaat dat op het apparaat is aangesloten, kan brand, materiële schade en elektrische schokken veroorzaken.*
⚠**LET OP!** *Het apparaat mag alleen worden aangesloten op en worden bestuurd door elektrische circuits en apparaten die voldoen aan de geldende normen en veiligheidsnormen.*
⚠**LET OP!** *Sluit het apparaat niet aan op apparaten die de opgegeven maximale elektrische belasting overschrijden.*
⚠**LET OP!** *Gebruik het apparaat niet als het tekenen van schade of defecten vertoont.*
⚠**LET OP!** *Haal onmiddellijk de stekker uit het stopcontact als het apparaat rook, lawaai of een vreemde geur verspreidt.*
⚠**LET OP!** *Probeer het apparaat niet zelf te repareren.*
⚠**LET OP!** *Het circuit waarop het Apparaat wordt gebruikt, moet worden beveiligd door een kabelbeveiligingsschakelaar conform EN60898-1 (uitschakelkarakteristiek B of C, max. 16 A nominale stroom, min. 6 kA onderbrekingsvermogen, energiebeperkende klasse 3).*
⚠**LET OP!** *Het apparaat is alleen bedoeld voor gebruik binnenshuis.*
⚠**LET OP!** *Gebruik het apparaat niet in een vochtige omgeving. Zorg dat het apparaat niet nat wordt.*
⚠**LET OP!** *Houd het apparaat uit de buurt van vuil en vocht.*
⚠**LET OP!** *Sluit geen apparaten op elkaar aan.*
⚠**LET OP!** *Steek geen rechtstreekse stekkers in het apparaat. Voorbeelden van rechtstreeks in het stopcontact te steken apparatuur zijn insteektransformatoren, opladers voor batterijen, enz.*
⚠**LET OP!** *Niet overdekt gebruiken.*
⚠**LET OP!** *Laat kinderen niet spelen met de knoppen/schakelaars die zijn aangesloten op het apparaat. Houd de apparaten (mobiele telefoons, tablets, pc's) voor afstandsbediening van Shelly uit de buurt van kinderen.*

Productbeschrijving
Shelly Plug S MTR Gen3 is een Matter-compatibele smart plug/outlet met stroommeting, overspanning, onderspanning en oververhittingsbeveiliging. Met het apparaat kunnen elektrische apparaten op afstand worden bediend met verschillende smart home-platforms.

Het apparaat instellen via Matter
ⓘ*Voordat je begint, moet je ervoor zorgen dat je:*
- *2,4 GHz Wi-Fi-netwerk*
- *Een Matter-compatibele hub aangesloten op het internet*
- *Een mobiel apparaat waarop Bluetooth is ingeschakeld en een Matter-compatibele app is geïnstalleerd*

ⓘ*Bewaar de QR code voor toekomstig gebruik. Als u het apparaat reset, hebt u die code opnieuw nodig.*

Specificaties
- Afmetingen (HxBxD): 44x44x70 mm / 1,73x1,73x2,75 in
- Compatibele stopcontacten: CEE 7/1, CEE 7/3 (Type F / Schuko) of CEE 7/5 (Type E)
- Compatibele stekkers: CEE 7/2, CEE 7/4 (Type F / Schuko), CEE 7/7, CEE 7/16 (Type C) of CEE 7/17
- Omgevingstemperatuur: -20°C tot 40°C / -5°F tot 105°F
- Vochtigheid: 30% tot 70% RH
- Max. hoogte: 2000 m / 6562 ft
- Vervuilingsgraad: 2
- Beschermingsgraad: IP 20
- Stroomvoorziening: 220 - 230 V~ 50/60 Hz
- Nominale impuls-weerstandsspanning: 2500 V
- Max. schakelspanning: 230 V~
- Max. schakelstroom: 12 A
- Max. vermogen: 2500 W (resistief)

Wi-Fi
- Protocol: 802.11 b/g/n
- RF-band: 2401 - 2495 MHz
- Max. RF-vermogen: < 20 dBm
- Bereik: Tot 50 m / 164 ft buiten, tot 30 m / 98 ft binnen (afhankelijk van plaatselijke omstandigheden)

Bluetooth
- Protocol: 4.2
- RF-band: 2400 - 2483,5 MHz
- Max. RF-vermogen: < 4 dBm
- Bereik: Tot 30 m buiten, tot 10 m binnen (afhankelijk van plaatselijke omstandigheden)

Verwijdering en recycling
Dit verwijst naar het afval van elektrische en elektronische apparatuur. Het is van toepassing in de EU, de VS en andere landen om afval gescheiden in te zamelen.
Dit symbool op het product of in de begeleidende literatuur geeft aan dat het product niet met het dagelijkse afval mag worden weggegooid. Shelly® Plug S MTR Gen3 moet worden gerecycled om mogelijke schade aan het milieu of de volksgezondheid door ongecontroleerde afvalverwijdering te voorkomen en om het hergebruik van materialen en hulpbronnen te bevorderen. Het is uw verantwoordelijkheid om het apparaat gescheiden van het gewone huisvuil weg te gooien als het al onbruikbaar is.

Conformiteitsverklaring
Hierbij verklaart Shelly Europe Ltd. dat de radioapparatuur van het type Shelly Plug S MTR Gen3 in overeenstemming is met Richtlijn 2014/53/EU, 2014/35/EU, 2014/30/EU, 2011/65/EU. De volledige tekst van de EU-conformiteitsverklaring is beschikbaar op het volgende internetadres:
https://shelly.link/plug_s_mtr_gen3_DoC
Fabrikant: Shelly Europe Ltd.
Adres: 103 Cherni Vrah Blvd., 1407 Sofia, Bulgarije
Tel: +359 2 988 7435
E-mail: support@shelly.cloud
Officiële website: https://www.shelly.com
Veranderingen in contactgegevens worden door de fabrikant op de officiële website gepubliceerd.
Alle rechten op het handelsmerk Shelly® en andere intellectuele rechten in verband met dit apparaat behoren toe aan Shelly Europe Ltd.

Ελληνικά

Οδηγός χρήσης και ασφάλειας
Shelly Plug S MTR Gen3
Έξυπνη σύνδεση Wi-Fi και Bluetooth

Αναφέρεται στο παρόν έγγραφο ως "η Συσκευή".
⚠*Αυτή η πινακίδα υποδεικνύει πληροφορίες ασφαλείας.*
ⓘ *Αυτό το σύμβολο υποδεικνύει μια σημαντική σημείωση.*

Πληροφορίες για την ασφάλεια
Για την ασφαλή και σωστή χρήση, διαβάστε τον παρόντα οδηγό και όλα τα άλλα έγγραφα που συνοδεύουν το προϊόν. Φυλάξτε τα για μελλοντική αναφορά. Η μη τήρηση των διαδικασιών εγκατάστασης μπορεί να οδηγήσει σε δυσλειτουργία, κίνδυνο για την υγεία και τη ζωή, παραβίαση του νόμου και/ή απόρριψη των νομικών και εμπορικών εγγυήσεων (εάν υπάρχουν). Η Shelly Europe Ltd. δεν ευθύνεται για οποιαδήποτε απώλεια ή ζημιά σε περίπτωση λανθασμένης εγκατάστασης ή ακατάλληλης λειτουργίας αυτής της συσκευής λόγω μη τήρησης των οδηγιών χρήσης και ασφάλειας του παρόντος οδηγού.

⚠**ΠΡΟΣΟΧΗ!** *Μην χρησιμοποιείτε τη Συσκευή για την τροφοδοσία ή τον έλεγχο της κατάστασης ενεργοποίησης/απενεργοποίησης του εξοπλισμού υποστήριξης ζωής.*
⚠**ΠΡΟΣΟΧΗ!** *Μην χρησιμοποιείτε τη Συσκευή για τη λειτουργία εξοπλισμού όταν ο ανακριβής χρονισμός ή οι τυχαίες εντολές ενεργοποίησης/απενεργοποίησης θα μπορούσαν να είναι επικίνδυνες. Παραδείγματα τέτοιου εξοπλισμού είναι οι σάουνες, οι ηλιακοί λαμπτήρες, οι ηλεκτρικές κουβέρτες κ.λπ.*
⚠ **ΠΡΟΣΟΧΗ!** *Συνδέστε τη Συσκευή μόνο με τον τρόπο που υποδεικνύεται στις παρούσες οδηγίες. Οποιαδήποτε άλλη μέθοδος θα μπορούσε να προκαλέσει βλάβη ή/και τραυματισμό.*
⚠ **ΠΡΟΣΟΧΗ!** *Συνδέστε τη Συσκευή μόνο σε δίκτυο ρεύματος και συσκευές που συμμορφώνονται με όλους τους ισχύοντες κανονισμούς. Ένα βραχυκύκλωμα στο δίκτυο ρεύματος ή σε οποιαδήποτε συσκευή που είναι συνδεδεμένη στη Συσκευή μπορεί να προκαλέσει πυρκαγιά, υλικές ζημιές και ηλεκτροπληξία.*
⚠ **ΠΡΟΣΟΧΗ!** *Η Συσκευή μπορεί να συνδεθεί και να ελέγχει μόνο ηλεκτρικά κυκλώματα και συσκευές που συμμορφώνονται με τα ισχύοντα πρότυπα και τους κανόνες ασφαλείας.*
⚠ **ΠΡΟΣΟΧΗ!** *Μην συνδέετε τη Συσκευή σε συσκευές που υπερβαίνουν το καθορισμένο μέγιστο ηλεκτρικό φορτίο.*
⚠ **ΠΡΟΣΟΧΗ!** *Μην χρησιμοποιείτε τη Συσκευή εάν παρουσιάζει οποιοδήποτε σημάδι βλάβης ή ελαττώματος.*
⚠ **ΠΡΟΣΟΧΗ!** *Αποσυνδέστε αμέσως τη Συσκευή από την πρίζα αν εκπέμπει καπνό, κάνει θόρυβο ή έχει ασυνήθιστη μυρωδιά.*
⚠ **ΠΡΟΣΟΧΗ!** *Μην επιχειρήσετε να επισκευάσετε τη Συσκευή μόνοι σας.*
⚠ **ΠΡΟΣΟΧΗ!** *Το κύκλωμα στο οποίο λειτουργεί η Συσκευή πρέπει να ασφαλίζεται με διακόπτη προστασίας καλωδίων σύμφωνα με το πρότυπο EN60898-1 (χαρακτηριστική ενεργοποίησης B ή C, μέγ. 16 A ονομαστικό ρεύμα, ελάχιστη ονομαστική διακοπή 6 kA, κλάση περιορισμού ενέργειας 3).*
⚠ **ΠΡΟΣΟΧΗ!** *Η συσκευή προορίζεται μόνο για χρήση σε εσωτερικούς χώρους.*
⚠ **ΠΡΟΣΟΧΗ!** *Μην χρησιμοποιείτε τη Συσκευή σε υγρό περιβάλλον. Μην αφήνετε τη συσκευή να βραχεί.*
⚠ **ΠΡΟΣΟΧΗ!** *Διατηρείτε τη συσκευή μακριά από βρωμιά και υγρασία.*
⚠ **ΠΡΟΣΟΧΗ!** *Μην συνδέετε τις Συσκευές μεταξύ τους.*
⚠ **ΠΡΟΣΟΧΗ!** *Μην συνδέετε στη Συσκευή οποιοδήποτε εξοπλισμό με απευθείας σύνδεση. Παραδείγματα εξοπλισμού άμεσης σύνδεσης περιλαμβάνουν μετασχηματιστές με σύνδεση, επαναφορτιστές μπαταριών κ.λπ.*
⚠ **ΠΡΟΣΟΧΗ!** *Μην λειτουργείτε καλυμμένο.*
⚠ **ΠΡΟΣΟΧΗ!** *Μην επιτρέπετε στα παιδιά να παίζουν με τα κουμπιά/διακόπτες που είναι συνδεδεμένα στη Συσκευή. Κρατήστε τις συσκευές (κινητά τηλέφωνα, tablet, υπολογιστές) για τον τηλεχειρισμό του Shelly μακριά από τα παιδιά.*

Περιγραφή προϊόντος
Το Shelly Plug S MTR Gen3 είναι ένα συμβατό με την Matter έξυπνο βύσμα/πρίζα με μέτρηση ισχύος, προστασία από υπέρταση, υπόταση και υπερθέρμανση. Η Συσκευή επιτρέπει τον απομακρυσμένο έλεγχο των ηλεκτρικών συσκευών με διάφορες πλατφόρμες έξυπνου σπιτιού.

Ρύθμιση της συσκευής μέσω του Matter
ⓘ*Πριν ξεκινήσετε, βεβαιωθείτε ότι έχετε:*
- *Δίκτυο Wi-Fi 2,4 GHz*
- *Ένας κόμβος συμβατός με το Matter συνδεδεμένος στο Internet*
- *Μια κινητή συσκευή με ενεργοποιημένο Bluetooth και εγκατεστημένη μια εφαρμογή συμβατή με το Matter*

ⓘ*Κρατήστε τον κωδικό QR για μελλοντική αναφορά. Εάν επαναφέρετε τη συσκευή, θα χρειαστείτε ξανά αυτόν τον κωδικό.*

Προδιαγραφές
- Μέγεθος (ΥxΠxΒ): 1.73x1.73x2.75 in
- Συμβατές υποδοχές: 7/1, CEE 7/3 (Τύπος F / Schuko) ή CEE 7/5 (Τύπος E).
- Συμβατά βύσματα: CEE 7/2, CEE 7/4 (τύπος F / Schuko), CEE 7/7, CEE 7/16 (τύπος C) ή CEE 7/17
- Θερμοκρασία λειτουργίας περιβάλλοντος: -20°C έως 40°C / -5°F έως 105°F
- Υγρασία: 30% έως 70% RH
- Μέγιστο υψόμετρο: 2000 m / 6562 ft
- Βαθμός ρύπανσης: 2
- Βαθμός προστασίας: IP 20
- Παροχή ρεύματος: 50/60 Hz
- Ονομαστική τάση αντοχής σε παλμούς: 2500 V
- Μέγιστη τάση μεταγωγής: 230 V~
- Μέγιστο ρεύμα μεταγωγής: 12 A
- Μέγιστη ισχύς: 2500 W (ωμική)

Wi-Fi
- Πρωτόκολλο: 802.11 b/g/n
- Ζώνη RF: 2401 - 2495 MHz
- Max. Ισχύς RF: < 20 dBm
- Εύρος: σε εξωτερικούς χώρους, έως 30 m / 98 ft σε εσωτερικούς χώρους (ανάλογα με τις τοπικές συνθήκες)

Bluetooth
- Πρωτόκολλο: 4.2
- Ζώνη RF: 2400 - 2483,5 MHz
- Max. Ισχύς RF: < 4 dBm
- Εύρος: έως 10 m / 33 ft σε εσωτερικούς χώρους (ανάλογα με τις τοπικές συνθήκες)

Διάθεση και ανακύκλωση
Πρόκειται για τα απόβλητα ηλεκτρικού και ηλεκτρονικού εξοπλισμού. Εφαρμόζεται στην ΕΕ, τις ΗΠΑ και άλλες χώρες για τη χωριστή συλλογή των αποβλήτων.
Αυτό το σύμβολο στο προϊόν ή στη συνοδευτική βιβλιογραφία υποδεικνύει ότι το προϊόν δεν πρέπει να απορρίπτεται στα καθημερινά απορρίμματα. Το Shelly® Plug S MTR Gen3 πρέπει να ανακυκλώνεται για να αποφεύγονται πιθανές βλάβες στο περιβάλλον ή στην ανθρώπινη υγεία από την ανεξέλεγκτη διάθεση αποβλήτων και για να προωθείται η επαναχρησιμοποίηση υλικών και πόρων. Είναι δική σας ευθύνη να απορρίπτετε τη συσκευή ξεχωριστά από τα γενικά οικιακά απορρίμματα, όταν είναι ήδη άχρηστη.

Δήλωση συμμόρφωσης
Με το παρόν, η Shelly Europe Ltd. δηλώνει ότι ο ραδιοεξοπλισμός τύπου Shelly Plug S MTR Gen3 συμμορφώνεται με τις οδηγίες 2014/53/EE, 2014/35/EE, 2014/30/EE, 2011/65/EE. Το πλήρες κείμενο της δήλωσης συμμόρφωσης EE είναι διαθέσιμο στην ακόλουθη διεύθυνση στο διαδίκτυο:
https://shelly.link/plug_s_mtr_gen3_DoC
Κατασκευαστής: Shelly Europe Ltd.
Διεύθυνση: 103 Cherni Vrah Blvd., 1407 Σόφια, Βουλγαρία
Τηλ: +359 2 988 7435
E-mail: support@shelly.cloud
Επίσημος δικτυακός τόπος: https://www.shelly.com
Οι αλλαγές στα στοιχεία επικοινωνίας δημοσιεύονται από τον Κατασκευαστή στον επίσημο ιστότοπο.
Όλα τα δικαιώματα του εμπορικού σήματος Shelly® και άλλα πνευματικά δικαιώματα που σχετίζονται με αυτή τη συσκευή ανήκουν στη Shelly Europe Ltd.

Svenska

Användar- och säkerhetsguide
Shelly Plug S MTR Gen3
Smart Wi-Fi och Bluetooth-kontakt

I detta dokument benämnd "enheten"
⚠*Den här skylten anger säkerhetsinformation.*
ⓘ*Den här skylten anger ett viktigt meddelande.*

Säkerhetsinformation
För säker och korrekt användning, läs denna handbok och alla andra dokument som medföljer denna produkt. Förvara dem för framtida bruk. Underlåtenhet att följa installationsanvisningarna kan leda till funktionsfel, fara för liv och hälsa, lagöverträdelse och/eller vägran att utnyttja eventuella juridiska och kommersiella garantier. Shelly Europe Ltd. ansvarar inte för förlust eller skada i händelse av felaktig installation eller felaktig användning av denna enhet på grund av underlåtenhet att följa användar- och säkerhetsanvisningarna i denna handbok.

⚠ **VARNING!** *Använd inte enheten för att driva eller kontrollera på/av-status för livsuppehållande utrustning.*
⚠ **VARNING!** *Använd inte enheten för att styra utrustning där felaktig tidsinställning eller oavsiktliga på/av-kommandon kan vara farliga. Exempel på sådan utrustning är bastu, sollampor, elektriska filtar osv.*
⚠ **FÖRSIKTIGHET!** *Anslut endast enheten på det sätt som beskrivs i denna bruksanvisning. Alla andra metoder kan orsaka skador och/eller personskador.*
⚠ **FÖRSIKTIGHET!** *Anslut endast enheten till ett elnät och apparater som uppfyller alla gällande föreskrifter. En kortslutning i elnätet eller i en apparat som är ansluten till enheten kan orsaka brand, materiella skador och elektriska stötar.*
⚠**FÖRSIKTIGHET!** *Enheten får endast anslutas till och styra elektriska kretsar och apparater som uppfyller gällande standarder och säkerhetsnormer.*
⚠**FÖRSIKTIGHET!** *Anslut inte enheten till apparater som överskrider den angivna maximala elektriska belastningen.*
⚠**FÖRSIKTIGHET!** *Använd inte enheten om den uppvisar några tecken på skador eller defekter.*
⚠**FÖRSIKTIGHET!** *Dra genast ut stickkontakten ur eluttaget om enheten avger rök, ljud eller har en ovanlig lukt.*
⚠**FÖRSIKTIGHET!** *Försök inte att reparera enheten själv.*
⚠**FÖRSIKTIGHET!** *Kretsen som enheten används i måste säkras med en kabelskyddsbrytare enligt EN60898-1 (utlösningskarakteristik B eller C, max. 16 A märkström, min. 6 kA brytvärde, energibegränsningsklass 3).*
⚠**FÖRSIKTIGHET!** *Apparaten är endast avsedd för inomhusbruk.*
⚠**FÖRSIKTIGHET!** *Använd inte enheten i fuktig miljö. Låt inte enheten bli våt.*
⚠**FÖRSIKTIGHET!** *Håll enheten borta från smuts och fukt.*
⚠ **FÖRSIKTIGHET!** *Anslut inte enheterna till varandra.*
⚠**FÖRSIKTIGHET!** *Anslut inte någon direkt inkopplingsbar utrustning till enheten. Exempel på utrustning för direkt anslutning är transformatorer, batteriladdare osv.*
⚠**FÖRSIKTIGHET!** *Använd inte övertäckt.*
⚠**FÖRSIKTIGHET!** *Låt inte barn leka med de knappar/omkopplare som är anslutna till enheten. Håll enheter (mobiltelefoner, surfplattor, datorer) för fjärrstyrning av Shelly borta från barn.*

Produktbeskrivning
Shelly Plug S MTR Gen3 är en Matter-kompatibel smart stickkontakt/uttag med effektmätning, överspänning, underspänning och överhettningsskydd. Enheten möjliggör fjärrstyrning av elektriska apparater med olika plattformar för smarta hem.

Konfigurera enheten via Matter
ⓘ*Innan du börjar, se till att du har:*
- *2,4 GHz Wi-Fi-nätverk*
- *En Matter-kompatibel hubb ansluten till Internet*
- *En mobil enhet med Bluetooth aktiverat och en Matter-kompatibel app installerad*

ⓘ*Bevara QR-koden för framtida referens. Om du återställer enheten behöver du den koden igen.*

Specifikationer
- Storlek (HxBxD): 44x44x70 mm / 1,73x1,73x2,75 tum
- Kompatibla uttag: CEE 7/1, CEE 7/3 (typ F / Schuko) eller CEE 7/5 (typ E)
- Kompatibla stickproppar: CEE 7/2, CEE 7/4 (typ F / Schuko), CEE 7/7, CEE 7/16 (typ C) eller CEE 7/17
- Omgivande arbetstemperatur: -20°C till 40°C / -5°F till 105°F
- Luftfuktighet: 30% till 70% RH
- Max. höjd: 2000 m / 6562 ft
- Föroreningsgrad: 2
- Grad av skydd: IP 20
- Strömförsörjning: 220 - 230 V~ 50/60 Hz
- Märkspänning för impulståljighet: 2500 V
- Max. kopplingsspänning: 230 V~
- Max. kopplingsström: 12 A
- Max. effekt: 2500 W (resistiv)

Wi-Fi
- Protokoll: 802.11 b/g/n
- RF-band: 2401 - 2495 MHz
- Max. RF-effekt: < 20 dBm
- Räckvidd: Upp till 50 m / 164 ft utomhus, upp till 30 m / 98 ft inomhus (beroende på lokala förhållanden)

Bluetooth
- Protokoll: 4.2
- RF-band: 2400 - 2483,5 MHz
- Max. RF-effekt: < 4 dBm
- Räckvidd: Upp till 30 m / 98 ft utomhus, upp till 10 m / 33 ft inomhus (beroende på lokala förhållanden)

Avfallshantering och återvinning
Detta avser avfall från elektrisk och elektronisk utrustning. Det är tillämpligt i EU, USA och andra länder att samla in avfall separat.
Denna symbol på produkten eller i den medföljande litteraturen anger att produkten inte får kastas i det dagliga avfallet. Shelly® Plug S MTR Gen3 måste återvinnas för att undvika eventuella skador på miljön eller människors hälsa från okontrollerad avfallshantering och för att främja återanvändning av material och resurser. Det är ditt ansvar att kassera enheten separat från allmänt hushållsavfall när den redan är oanvändbar.

Försäkran om överensstämmelse
Härmed försäkrar Shelly Europe Ltd. att radioutrustningstypen Shelly Plug S MTR Gen3 överensstämmer med direktiv 2014/53/EU, 2014/35/EU, 2014/30/EU, 2011/65/EU. Den fullständiga texten till EU-försäkran om överensstämmelse finns tillgänglig på följande internetadress:
https://shelly.link/plug_s_mtr_gen3_DoC
Tillverkare: Shelly Europe Ltd.
Adress: 103 Cherni Vrah Blvd: 103 Cherni Vrah Blvd, 1407 Sofia, Bulgarien
Tfn: +359 2 988 7435
E-post: support@shelly.cloud
Officiell webbplats: https://www.shelly.com
Ändringar i kontaktinformationen publiceras av tillverkaren på den officiella webbplatsen.
Alla rättigheter till varumärket Shelly® och andra immateriella rättigheter som är förknippade med denna enhet tillhör Shelly Europe Ltd.

Čeština

Uživatelská a bezpečnostní příručka
Shelly Plug S MTR Gen3
Chytrá zástrčka Wi-Fi a Bluetooth

V tomto dokumentu se na něj odkazuje jako na "zařízení".
⚠*Tato značka označuje bezpečnostní informace.*
ⓘ*Tato značka označuje důležitou poznámku.*

Bezpečnostní informace
Pro bezpečné a správné používání si přečtěte tuto příručku a všechny další dokumenty přiložené k tomuto výrobku. Uschovejte je pro budoucí použití. Nedodržení instalačních postupů může vést k poruše, ohrožení zdraví a života, porušení zákona a/nebo odmítnutí zákonných a obchodních záruk (pokud existují). Společnost Shelly Europe Ltd. nenese odpovědnost za jakékoli ztráty nebo škody v případě nesprávné instalace nebo nesprávného provozu tohoto zařízení v důsledku nedodržení uživatelských a bezpečnostních pokynů uvedených v této příručce.

⚠**POZOR!** *Zařízení nepoužívejte k napájení nebo kontrole stavu zapnutí/vypnutí zařízení pro podporu života.*
⚠**POZOR!** *Nepoužívejte Zařízení k obsluze zařízení, pokud by nepřesné načasování nebo náhodné zapnutí/vypnutí příkazů mohlo být nebezpečné. Příkladem takových zařízení jsou sauny, sluneční lampy, elektrické deky atd.*
⚠ **POZOR!** *Zařízení připojujte pouze způsobem uvedeným v tomto návodu. Jakýkoli jiný způsob by mohl způsobit poškození a/nebo zranění.*
⚠ **POZOR!** *Zařízení připojujte pouze k elektrické síti a spotřebičům, které splňují všechny platné předpisy. Zkrat v elektrické síti nebo v jakémkoli spotřebiči připojeném k Zařízení může způsobit požár, škody na majetku a úraz elektrickým proudem.*
⚠ **POZOR!** *Zařízení smí být připojeno a ovládat pouze elektrické obvody a spotřebiče, které odpovídají platným normám a bezpečnostním předpisům.*
⚠ **POZOR!** *Zařízení nepřipojujte ke spotřebičům, které překračují stanovené maximální elektrické zatížení.*
⚠ **POZOR!** *Zařízení nepoužívejte, pokud vykazuje známky poškození nebo závady.*
⚠ **POZOR!** *Zařízení ihned odpojte od elektrické zásuvky, pokud vydává kouř, hluk nebo neobvyklý zápach.*
⚠ **POZOR!** *Zařízení se nepokoušejte opravovat sami.*
⚠ **POZOR!** *Obvod, ve kterém je zařízení provozováno, musí být zajištěn kabelovým ochranným spínačem podle normy EN60898-1 (vypínací charakteristika B nebo C, max. 16 A jmenovitý proud, min. 6 kA přerušovací schopnost, třída omezení energie 3).*
⚠ **POZOR!** *Zařízení je určeno pouze pro použití v interiéru.*
⚠ **POZOR!** *Zařízení nepoužívejte ve vlhkém prostředí. Nedovolte, aby se zařízení namočilo.*
⚠ **POZOR!** *Zařízení uchovávejte mimo dosah nečistot a vlhkosti.*
⚠ **POZOR!** *Zařízení nezapojujte do sebe.*
⚠ **POZOR!** *Do Zařízení nezapojujte žádné zařízení s přímou zástrčkou. Příkladem zařízení s přímým zapojením do zásuvky jsou zásuvné transformátory, dobíječky baterií atd.*
⚠ **POZOR!** *Nepoužívejte zakryté.*
⚠ **POZOR!** *Nedovolte dětem, aby si hrály s tlačítky/vypínači připojenými k Zařízení. Zařízení (mobilní telefony, tablety, PC) pro dálkové ovládání Shelly uchovávejte mimo dosah dětí.*

Popis produktu
Shelly Plug S MTR Gen3 je chytrá zástrčka/zásuvka kompatibilní se systémem Matter s měřením výkonu, přepětím, podpětím a ochranou proti přehřátí. Zařízení umožňuje dálkové ovládání elektrických spotřebičů pomocí různých platforem chytré domácnosti.

Nastavení zařízení prostřednictvím služby Matter
ⓘ*Než začnete, ujistěte se, že máte:*
- *Síť Wi-Fi 2,4 GHz*
- *Rozbočovač kompatibilní se systémem Matter připojený k internetu*
- *Mobilní zařízení s povolenou funkcí Bluetooth a nainstalovanou aplikací kompatibilní s Matter.*

ⓘ*Kód QR si uschovejte pro budoucí použití. Pokud zařízení resetujete, budete tento kód opět potřebovat.*

Specifikace
- Velikost (VxŠxH): Rozměry (mm): 44x44x70 mm (1,73x1,73x2,75)
- Kompatibilní zásuvky: CEE 7/1, CEE 7/3 (typ F / Schuko) nebo CEE 7/5 (typ E).
- Kompatibilní zástrčky: CEE 7/2, CEE 7/4 (typ F / Schuko), CEE 7/7, CEE 7/16 (typ C) nebo CEE 7/17.
- Okolní pracovní teplota: -20°C až 40°C / -5°F až 105°F
- Vlhkost: 30 % až 70 % relativní vlhkosti
- Maximální nadmořská výška: 2000 m / 6562 ft
- Stupeň znečištění: 2
- Stupeň ochrany: IP 20
- Napájení: 220 - 230 V~ 50/60 Hz
- Jmenovité impulzní výdržné napětí: 2500 V
- Maximální spínací napětí: 230 V~
- Maximální spínací proud: 12 A
- Maximální výkon: 2500 W (odporový)

Wi-Fi
- Protokol: 802.11 b/g/n
- RF pásmo: 2401 - 2495 MHz
- Max. VF výkon: < 20 dBm
- Rozsah: Až 50 m venku, až 30 m uvnitř (v závislosti na místních podmínkách).

Bluetooth
- Protokol: 4.2
- VF pásmo: 2400 - 2483,5 MHz
- Max. VF výkon: Max. hodnota RF: < 4 dBm
- Rozsah: Až 30 m venku, až 10 m uvnitř (v závislosti na místních podmínkách).

Likvidace a recyklace
Jedná se o odpad z elektrických a elektronických zařízení. V EU, USA a dalších zemích se uplatňuje oddělený sběr odpadu.
Tento symbol na výrobku nebo v doprovodné literatuře označuje, že výrobek by neměl být vyhazován do běžného odpadu. Shelly® Plug S MTR Gen3 musí být recyklován, aby se zabránilo možnému poškození životního prostředí nebo lidského zdraví v důsledku nekontrolované likvidace odpadu a aby se podpořilo opětovné využití materiálů a zdrojů. Je vaší povinností zlikvidovat zařízení odděleně od běžného domovního odpadu, pokud je již nepoužitelné.

Prohlášení o shodě
Společnost Shelly Europe Ltd. tímto prohlašuje, že rádiové zařízení typu Shelly Plug S MTR Gen3 je v souladu se směrnicí 2014/53/EU, 2014/35/EU, 2014/30/EU, 2011/65/EU. Úplné znění EU prohlášení o shodě je k dispozici na následující internetové adrese: https://shelly.link/plug_s_mtr_gen3_DoC
Výrobce: Shelly Europe Ltd.
Adresa: 103 Cherni Vrah Blvd., 1407 Sofia, Bulharsko
Tel: +359 2 988 7435
E-mail: support@shelly.cloud
Oficiální webové stránky: https://www.shelly.com
Změny kontaktních údajů zveřejňuje výrobce na oficiálních internetových stránkách.
Veškerá práva na ochrannou známku Shelly® a další duševní práva spojená s tímto zařízením patří společnosti Shelly Europe Ltd.

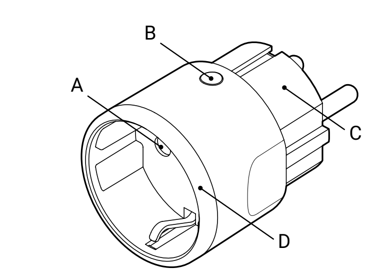

Slovenčina

Legenda
- **A:** Zásuvka
- **B:** Ovládacie tlačidlo
- **C:** Zástrčka
- **D:** LED indikácia krúžku

Dansk

Legende
- **A:** Stikkontakt
- **B:** Kontrolknap
- **C:** Stik
- **D:** LED-indikation ring

Suomi

Selite
- **A:** Pistorasia
- **B:** Ohjauspainike
- **C:** Tulppa
- **D:** LED-merkkivalo ring

Eesti keel

Legend
- **A:** Pistikupesa
- **B:** juhtnupp
- **C:** Pistik
- **D:** LED-indikaatorrõngas

Български

Легенда
- **A:** Гнездо
- **B:** Бутон за управление
- B: Щепсел

D: LED светлинен индикатор

Latviešu valoda

Leģenda
- **A:** kontaktligzda
- **B:** Vadības poga
- **C:** kontaktdakša
- **D:** LED indikācijas gredzens

Lietuvių kalba

Legenda
- **A:** lizdas
- **B:** Valdymo mygtukas
- **C:** kištukas
- **D:** LED indikacijos žiedasLegenda

Hrvatski

Legenda
- **A:** Utičnica
- **B:** Kontrolni gumb
- **C:** Utikač
- **D:** LED indikacijski prsten

Gaeilge

Finsćeal
- **A:** Soicéad
- **B:** Cnaipe rialaithe
- **C:** Breiseán
- **D:** Fáinne tásc LED

Malti

Leġġenda
- **A:** Socket
- **B:** buttuna tal-kontroll
- **C:** Plug
- **D:** Ċirku ta 'indikazzjoni LED

Slovenščina

Legenda
- A: Vtičnica
- **B:** gumb za upravljanje
- **C:** Vtič
- **D:** LED indikacija ring

Magyar

Legenda
- **A:** Aljzat
- **B:** Vezérlő gomb
- **C:** Dugó
- **D:** LED jelzőgyűrű

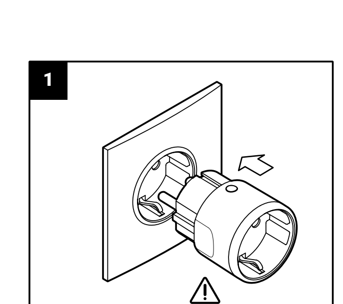

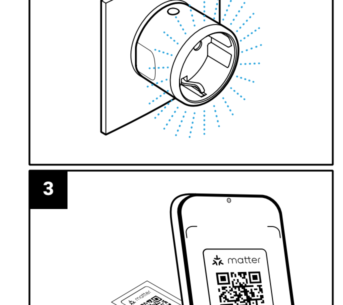

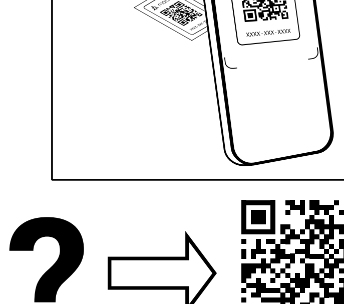

https://shelly.link/plug_s_mtr_extended_UG

CE RoHS COMPLIANT

PAP 21 PAP 22

B2431 Ver1.0

Slovenčina

Používateľská a bezpečnostná príručka

Shelly Plug S MTR Gen3

Inteligentný konektor Wi-Fi a Bluetooth

V tomto dokumente označované ako "zariadenie"
⚠ *Táto značka označuje bezpečnostné informácie.*
ⓘ *Tento znak označuje dôležitú poznámku.*

Bezpečnostné informácie

Pre bezpečné a správne používanie si prečítajte túto príručku a všetky ostatné dokumenty priložené k tomuto výrobku. Uschovajte si ich pre budúce použitie. Nedodržanie inštalačných postupov môže viesť k poruche, ohrozeniu zdravia a života, porušeniu zákona a/alebo odmietnutiu zákonných a obchodných záruk (ak existujú). Spoločnosť Shelly Europe Ltd. nezodpovedá za žiadne straty alebo škody v prípade nesprávnej inštalácie alebo nesprávnej prevádzky tohto zariadenia v dôsledku nedodržania používateľských a bezpečnostných pokynov uvedených v tejto príručke.

⚠ **POZOR!** *Zariadenie nepoužívajte na napájanie alebo kontrolu stavu zapnutia/vypnutia zariadení na podporu života.*
⚠ **POZOR!** *Zariadenie nepoužívajte na obsluhu zariadení, ak by nepresné načasovanie alebo náhodné zapnutie/vypnutie príkazov mohlo byť nebezpečné. Príkladom takýchto zariadení sú sauny, slnečné lampy, elektrické deky atď.*
⚠ **POZOR!** *Zariadenie pripájajte len spôsobom uvedeným v tomto návode. Akýkoľvek iný spôsob by mohol spôsobiť poškodenie a/alebo zranenie.*
⚠ **POZOR!** *Zariadenie pripájajte len k elektrickej sieti a spotrebičom, ktoré spĺňajú všetky platné predpisy. Skrat v elektrickej sieti alebo v akomkoľvek spotrebiči pripojenom k Zariadeniu môže spôsobiť požiar, materiálne škody a úraz elektrickým prúdom.*
⚠ **POZOR!** *Zariadenie sa smie pripájať a ovládať len do elektrických obvodov a spotrebičov, ktoré spĺňajú platné normy a bezpečnostné predpisy.*
⚠ **POZOR!** *Zariadenie nepripájajte k spotrebičom, ktoré presahujú špecifikované maximálne elektrické zaťaženie.*
⚠ **POZOR!** *Zariadenie nepoužívajte, ak vykazuje akékoľvek známky poškodenia alebo závady.*
⚠ **POZOR!** *Okamžite odpojte zariadenie od elektrickej zásuvky, ak vydáva dym, hluk alebo nezvyčajný zápach.*
⚠ **POZOR!** *Zariadenie sa nepokúšajte opravovať sami.*
⚠ **POZOR!** *Obvod, v ktorom je Zariadenie prevádzkované, musí byť zabezpečený káblovým ochranným spínačom v súlade s normou EN60898-1 (vypínacia charakteristika B alebo C, max. 16 A menovitý prúd, min. 6 kA prerušiteľnosť, trieda obmedzenia energie 3).*
⚠ **POZOR!** *Zariadenie je určené len na používanie vo vnútri.*
⚠ **POZOR!** *Zariadenie nepoužívajte vo vlhkom prostredí. Nedovoľte, aby zariadenie navlhlo.*
⚠ **POZOR!** *Zariadenie uchovávajte mimo dosahu nečistôt a vlhkosti.*
⚠ **POZOR!** *Zariadenia nezapájajte do seba.*
⚠ **POZOR!** *Do Zariadenia nezapájajte žiadne zariadenie s priamym zapojením do zásuvky. Príkladmi zariadení s priamym zapojením do zásuvky sú transformátory, nabíjačky batérií atď.*
⚠ **POZOR!** *Nepoužívajte zakryté.*
⚠ **POZOR!** *Nedovoľte deťom, aby sa hrali s tlačidlami/spínačmi pripojenými k zariadeniu. Zariadenia (mobilné telefóny, tablety, PC) na diaľkové ovládanie Shelly uchovávajte mimo dosahu detí.*

Popis produktu

Shelly Plug S MTR Gen3 je inteligentná zástrčka/zásuvka kompatibilná so systémom Matter s meraním výkonu, ochranou proti prepätiu, podpätiu a prehriatiu. Zariadenie umožňuje diaľkové ovládanie elektrických spotrebičov pomocou rôznych platforiem inteligentnej domácnosti.

Nastavenie zariadenia cez Matter

ⓘ *Pred začatím sa uistite, že máte:*
- *Sieť Wi-Fi 2,4 GHz*
- *Rozbočovač kompatibilný so systémom Matter pripojený na internet*
- *mobilné zariadenie s aktivovaným rozhraním Bluetooth a nainštalovanou aplikáciou kompatibilnou s Matter*

ⓘ *Kód QR si uschovajte na ďalšie použitie. Ak zariadenie resetujete, budete tento kód opäť potrebovať.*

Špecifikácie

- Veľkosť (VxŠxH): 44x44x70 mm (1,73x1,73x2,75 palca)
- Kompatibilné zásuvky: Zásuvky: CEE 7/1, CEE 7/3 (typ F / Schuko) alebo CEE 7/5 (typ E)
- Kompatibilné zástrčky: CEE 7/2, CEE 7/4 (typ F / Schuko), CEE 7/7, CEE 7/16 (typ C) alebo CEE 7/17
- Okolitá pracovná teplota: -20°C až 40°C
- Vlhkosť: 30 % až 70 % relatívnej vlhkosti
- Maximálna nadmorská výška: 2000 m / 6562 stôp
- Stupeň znečistenia: 2
- Stupeň ochrany: IP 20
- Napájanie: 220 - 230 V~ 50/60 Hz
- Menovité impulzné výdržné napätie: 2500 V
- Maximálne spínacie napätie: 230 V~
- Maximálny spínací prúd: 12 A
- Maximálny výkon: 2500 W (odporový)

Wi-Fi
- Protokol: 802.11 b/g/n
- RF pásmo: 2401 - 2495 MHz
- Max. RF výkon: < 20 dBm
- Rozsah: až do 50 m vonku, do 30 m vo vnútri (v závislosti od miestnych podmienok)

Bluetooth
- Protokol: 4.2
- RF pásmo: 2400 - 2483,5 MHz
- Max. RF výkon: < 4 dBm
- Rozsah: Do 30 m vonku, do 10 m v interiéri (v závislosti od miestnych podmienok)

Likvidácia a recyklácia

Ide o odpad z elektrických a elektronických zariadení. V EÚ, USA a iných krajinách sa uplatňuje separovaný zber odpadu.
Tento symbol na výrobku alebo v sprievodnej literatúre označuje, že výrobok by sa nemal vyhadzovať do bežného odpadu. Shelly® Plug S MTR Gen3 sa musí recyklovať, aby sa zabránilo možnému poškodeniu životného prostredia alebo ľudského zdravia v dôsledku nekontrolovanej likvidácie odpadu a aby sa podporilo opätovné použitie materiálov a zdrojov. Je vašou povinnosťou zlikvidovať zariadenie oddelene od bežného domového odpadu, keď je už nepoužiteľné.

Vyhlásenie o zhode

Spoločnosť Shelly Europe Ltd. týmto vyhlasuje, že rádiové zariadenie typu Shelly Plug S MTR Gen3 je v súlade so smernicami 2014/53/EÚ, 2014/35/EÚ, 2014/30/EÚ, 2011/65/EÚ. Úplné znenie EÚ vyhlásenia o zhode je k dispozícii na tejto internetovej adrese: **https://shelly.link/plug_s_mtr_gen3_DoC**
Výrobca: Shelly Europe Ltd.
Adresa: 103 Cherni Vrah Blvd., 1407 Sofia, Bulharsko
Tel: +359 2 988 7435
E-mail: **support@shelly.cloud**
Oficiálna webová stránka: **https://www.shelly.com**
Zmeny kontaktných informácií uverejňuje výrobca na oficiálnej webovej stránke.
Všetky práva na ochrannú známku Shelly® a ďalšie duševné práva súvisiace s týmto zariadením patria spoločnosti Shelly Europe Ltd.

Dansk

Bruger- og sikkerhedsvejledning

Shelly Plug S MTR Gen3

Smart Wi-Fi og Bluetooth-stik

Omtales i dette dokument som "enheden".
⚠ *Dette skilt angiver sikkerhedsoplysninger.*
ⓘ *Dette tegn angiver en vigtig bemærkning.*

Oplysninger om sikkerhed

For sikker og korrekt brug skal du læse denne vejledning og alle andre dokumenter, der følger med dette produkt. Opbevar dem til fremtidig brug. Hvis installationsprocedurerne ikke følges, kan det føre til funktionsfejl, fare for liv og helbred, overtrædelse af loven og/eller afvisning af juridiske og kommercielle garantier (hvis sådanne findes). Shelly Europe Ltd. er ikke ansvarlig for tab eller skader i tilfælde af forkert installation eller forkert betjening af denne enhed på grund af manglende overholdelse af bruger- og sikkerhedsinstruktionerne i denne vejledning.

⚠ **ADVARSEL!** *Brug ikke enheden til at tænde eller slukke for livsopretholdende udstyr.*
⚠ **ADVARSEL!** *Brug ikke enheden til at betjene udstyr, hvor unøjagtig timing eller utilsigtede tænd/sluk-kommandoer kan være farlige. Eksempler på sådant udstyr er saunaer, sollys, elektriske tæpper osv.*
⚠ **FORSIGTIG!** *Tilslut kun enheden på den måde, der er vist i denne vejledning. Enhver anden metode kan forårsage skade og/eller personskade.*
⚠ **FORSIGTIG!** *Tilslut kun enheden til et elnet og apparater, der overholder alle gældende regler. En kortslutning i elnettet eller et apparat, der er tilsluttet enheden, kan forårsage brand, materielle skader og elektrisk stød.*
⚠ **FORSIGTIG!** *Enheden må kun tilsluttes og styre elektriske kredsløb og apparater, der overholder de gældende standarder og sikkerhedsnormer.*
⚠ **FORSIGTIG!** *Tilslut ikke enheden til apparater, der overskrider den angivne maksimale elektriske belastning.*
⚠ **FORSIGTIG!** *Brug ikke enheden, hvis den viser tegn på skader eller defekter.*
⚠ **FORSIGTIG!** *Tag straks stikket ud af stikkontakten, hvis der kommer røg, støj eller en usædvanlig lugt fra enheden.*
⚠ **FORSIGTIG!** *Forsøg ikke selv at reparere enheden.*
⚠ **FORSIGTIG!** *Kredsløbet, som enheden betjenes på, skal sikres med en kabelbeskyttelsesafbryder i overensstemmelse med EN60898-1 (udløsningskarakteristik B eller C, maks. 16 A nominel strøm, min. 6 kA afbrydelsesværdi, energibegrænsningsklasse 3).*
⚠ **FORSIGTIG!** *Enheden er kun beregnet til indendørs brug.*
⚠ **FORSIGTIG!** *Brug ikke enheden i fugtige omgivelser. Lad ikke enheden blive våd.*
⚠ **FORSIGTIG!** *Hold enheden væk fra snavs og fugt.*
⚠ **FORSIGTIG!** *Sæt ikke enhederne i hinanden.*
⚠ **FORSIGTIG!** *Der må ikke tilsluttes direkte plug-in-udstyr til enheden. Eksempler på direkte plug-in-udstyr omfatter plug-in-transformatorer, batteriopladere osv.*
⚠ **FORSIGTIG!** *Må ikke betjenes tildækket.*
⚠ **FORSIGTIG!** *Lad ikke børn lege med de knapper/kontakter, der er tilsluttet enheden. Hold enhederne (mobiltelefoner, tablets, pc'er) til fjernbetjening af Shelly væk fra børn.*

Produktbeskrivelse

Shelly Plug S MTR Gen3 er en Matter-kompatibel smart plug/outlet med strømmåling, overspænding, underspænding og beskyttelse mod overophedning. Enheden giver mulighed for fjernstyring af elektriske apparater med forskellige smart home-platforme.

Opsætning af enheden via Matter

ⓘ *Før du begynder, skal du sørge for at have det:*
- *2,4 GHz Wi-Fi-netværk*
- *En Matter-kompatibel hub med forbindelse til internettet*
- *En mobil enhed med Bluetooth aktiveret og en Matter-kompatibel app installeret*

ⓘ *Opbevar QR-koden til fremtidig brug. Hvis du nulstiller enheden, får du brug for koden igen.*

Specifikationer

- Størrelse (HxBxD): 44x44x70 mm / 1,73x1,73x2,75 in
- Kompatible stikkontakter: CEE 7/1, CEE 7/3 (Type F / Schuko) eller CEE 7/5 (Type E)
- Kompatible stik: CEE 7/2, CEE 7/4 (Type F / Schuko), CEE 7/7, CEE 7/16 (Type C) eller CEE 7/17
- Omgivende arbejdstemperatur: -20 °C til 40 °C / -5 °F til 105 °F
- Luftfugtighed: 30 % til 70 % RH
- Maks. højde: 2000 m / 6562 ft
- Forureningsgrad: 2
- Beskyttelsesgrad: IP 20
- Strømforsyning: 220 - 230 V~ 50/60 Hz
- Nominel impuls-tålespænding: 2500 V
- Maks. koblingsspænding: 230 V~
- Maks. koblingsstrøm: 12 A
- Maks. effekt: 2500 W (resistiv)

Wi-Fi
- Protokol: 802.11 b/g/n
- RF-bånd: 2401 - 2495 MHz
- Maks. RF-effekt: < 20 dBm
- Rækkevidde: Op til 50 m / 164 ft udendørs, op til 30 m / 98 ft indendørs (afhængigt af lokale forhold)

Bluetooth
- Protokol: 4.2
- RF-bånd: 2400 - 2483,5 MHz
- Maks. RF-effekt: < 4 dBm
- Rækkevidde: Op til 30 m udendørs, op til 10 m indendørs (afhængigt af lokale forhold)

Bortskaffelse og genbrug

Dette refererer til affald af elektrisk og elektronisk udstyr. Det er gældende i EU, USA og andre lande at indsamle affald separat.
Dette symbol på produktet eller i den medfølgende litteratur angiver, at produktet ikke må bortskaffes med dagrenovationen. Shelly® Plug S MTR Gen3 skal genbruges for at undgå mulige skader på miljøet eller menneskers sundhed som følge af ukontrolleret bortskaffelse af affald og for at fremme genbrug af materialer og ressourcer. Det er dit ansvar at bortskaffe enheden separat fra almindeligt husholdningsaffald, når den allerede er ubrugelig.

Overensstemmelseserklæring

Hermed erklærer Shelly Europe Ltd., at radioudstyrstypen Shelly Plug S MTR Gen3 er i overensstemmelse med direktiv 2014/53/EU, 2014/35/EU, 2014/30/EU, 2011/65/EU. Den fulde tekst af EU-overensstemmelseserklæringen er tilgængelig på følgende internetadresse: **https://shelly.link/plug_s_mtr_gen3_DoC**
Producent: Shelly Europe Ltd.
Adresse: 103 Cherni Vrah Blvd, 1407 Sofia, Bulgarien
Tlf: +359 2 988 7435
E-mail: **support@shelly.cloud**
Officiel hjemmeside: **https://www.shelly.com**
Ændringer i kontaktoplysninger offentliggøres af producenten på den officielle hjemmeside.
Alle rettigheder til varemærket Shelly® og andre intellektuelle rettigheder i forbindelse med denne enhed tilhører Shelly Europe Ltd.

Suomi

Käyttö- ja turvallisuusopas

Shelly Plug S MTR Gen3

Älykäs Wi-Fi- ja Bluetooth-liitäntä

Tässä asiakirjassa käytetään nimitystä "laite".
⚠ *Tämä merkki osoittaa turvallisuustietoja.*
ⓘ *Tämä merkki osoittaa tärkeän huomautuksen.*

Turvallisuustiedot

Turvallisen ja asianmukaisen käytön varmistamiseksi lue tämä opas ja kaikki muut tuotteen mukana toimitetut asiakirjat. Säilytä ne myöhempää käyttöä varten. Asennusohjeiden noudattamatta jättäminen voi johtaa toimintahäiriöön, vaaraan terveydelle ja hengelle, lain rikkomiseen ja/tai oikeudellisten ja kaupallisten takuiden epäämiseen (jos sellaisia on). Shelly Europe Ltd. ei ole vastuussa mistään menetyksistä tai vahingoista, jotka aiheutuvat tämän laitteen virheellisestä asennuksesta tai virheellisestä toiminnasta, joka johtuu tämän oppaan käyttö- ja turvallisuusohjeiden noudattamatta jättämisestä.

⚠ **VAROITUS!** *Älä käytä laitetta elintoimintoja tukevien laitteiden virransyöttöön tai niiden päälle/pois-tilan hallintaan.*
⚠ **VAROITUS!** *Älä käytä laitetta laitteiden käyttämiseen, kun epätarkka ajoitus tai tahattomat päälle/pois-komennot voivat olla vaarallisia. Esimerkkejä tällaisista laitteista ovat saunat, aurinkolamput, sähköhuovat jne.*
⚠ **CAUTION!** *Kytke laite vain näissä ohjeissa esitetyllä tavalla. Mikä tahansa muu tapa voi aiheuttaa vahinkoja ja/tai loukkaantumisia.*
⚠ **CAUTION!** *Kytke laite vain sähköverkkoon ja laitteisiin, jotka täyttävät kaikki sovellettavat määräykset. Oikosulku sähköverkossa tai Laitteeseen liitetyssä laitteessa voi aiheuttaa tulipalon, omaisuusvahinkoja ja sähköiskun.*
⚠ **CAUTION!** *Laite saa kytkeä ja ohjata vain sähköpiirejä ja -laitteita, jotka ovat sovellettavien standardien ja turvallisuusnormien mukaisia.*
⚠ **CAUTION!** *Älä liitä laitetta laitteisiin, jotka ylittävät määritetyn enimmäissähkökuorman.*
⚠ **CAUTION!** *Älä käytä laitetta, jos siinä on merkkejä vaurioista tai vioista.*
⚠ **CAUTION!** *Irrota Laite välittömästi pistorasiasta, jos siitä lähtee savua, se pitää ääntä tai siinä on epätavallinen haju.*
⚠ **CAUTION!** *Älä yritä korjata laitetta itse.*
⚠ **CAUTION!** *Virtapiiri, jossa laitetta käytetään, on suojattava EN60898-1:n mukaisella kaapelisuojakytkimellä (laukaisuominaisuus B tai C, max. 16 A nimellisvirta, min. 6 kA katkaisunopeus, energianrajoitusluokka 3).*
⚠ **CAUTION!** *Laite on tarkoitettu vain sisäkäyttöön.*
⚠ **CAUTION!** *Älä käytä laitetta kosteassa ympäristössä. Älä anna laitteen kastua.*
⚠ **CAUTION!** *Pidä laite poissa lialta ja kosteudelta.*
⚠ **CAUTION!** *Älä kytke laitteita toisiinsa.*
⚠ **CAUTION!** *Älä kytke Laitteeseen mitään suoraan pistorasiaan kytkettäviä laitteita. Esimerkkejä suoraan pistokkeella kytkettävistä laitteista ovat pistokkeella kytkettävät muuntajat, akkujen latauslaitteet jne.*
⚠ **CAUTION!** *Älä käytä peitettynä.*
⚠ **CAUTION!** *Älä anna lasten leikkiä laitteeseen liitetyillä painikkeilla/kytkimillä. Pidä Shellyn kauko-ohjaukseen tarkoitetut laitteet (matkapuhelimet, tabletit, tietokoneet) poissa lasten ulottuvilta.*

Tuotteen kuvaus

Shelly Plug S MTR Gen3 on Matter-yhteensopiva älypistoke/pistorasia, jossa on virranmittaus, ylijännite-, alijännite- ja ylikuumenemissuojaus. Laite mahdollistaa sähkölaitteiden etäohjauksen eri älykotialustoilla.

Laitteen määrittäminen Matterin kautta

ⓘ *Varmista ennen aloittamista, että sinulla on:*
- *2,4 GHz:n Wi-Fi-verkko*
- *Matter-yhteensopiva keskitin, joka on liitetty Internetiin.*
- *Mobiililaite, jossa on Bluetooth käytössä ja Matter-yhteensopiva sovellus asennettuna.*

ⓘ *Säilytä QR-koodi myöhempää käyttöä varten. Jos nollaat laitteen, tarvitset koodia uudelleen.*

Tekniset tiedot

- Koko (KxSxK): 1,73x1,73x2,75 tuumaa.
- Yhteensopivat pistorasiat: CEE 7/1, CEE 7/3 (tyyppi F / Schuko) tai CEE 7/5 (tyyppi E).
- Yhteensopivat pistokkeet: CEE 7/2, CEE 7/4 (tyyppi F / Schuko), CEE 7/7, CEE 7/16 (tyyppi C) tai CEE 7/17.
- Ympäristön käyttölämpötila: -20°C - 40°C / -5°F - 105°F
- Kosteus: 30-70 % RH
- Maksimikorkeus: 2000 m / 6562 ft
- Saastumisaste: 2
- Suojausaste: IP 20
- Virtalähde: 50/60 Hz
- Nimellinen impulssinkestävä jännite: 2500 V
- Max. kytkentäjännite: 230 V~
- Suurin kytkentävirta: 12 A
- Maksimiteho: 2500 W (resistiivinen)

Wi-Fi
- Pöytäkirja: 802.11 b/g/n
- RF-kaista: 2401-2495 MHz
- Max. RF-teho: < 20 dBm
- Kantama: Jopa 50 m / 164 ft ulkona, jopa 30 m / 98 ft sisätiloissa (paikallisista olosuhteista riippuen).

Bluetooth
- Pöytäkirja: 4.2
- RF-kaista: 2400 - 2483,5 MHz
- Max. RF-teho: < 4 dBm
- Kantama: Jopa 30 m / 98 ft ulkona, jopa 10 m / 33 ft sisätiloissa (paikallisista olosuhteista riippuen).

Hävittäminen ja kierrätys

Tällä tarkoitetaan sähkö- ja elektroniikkalaiteromua. Sitä sovelletaan EU:ssa, Yhdysvalloissa ja muissa maissa jätteiden erilliskeräykseen.
Tämä symboli tuotteessa tai sen mukana seuraavassa kirjallisuudessa osoittaa, että tuotetta ei saa hävittää päivittäisen jätteen mukana. Shelly® Plug S MTR Gen3 on kierrätettävä, jotta vältetään valvomattomasta jätteiden hävittämisestä ympäristölle tai ihmisten terveydelle mahdollisesti aiheutuvat vahingot ja edistetään materiaalien ja resurssien uudelleenkäyttöä. On sinun vastuullasi hävittää laite erillään yleisestä kotitalousjätteestä, kun se on jo käyttökelvoton.

Vaatimustenmukaisuusvakuutus

Shelly Europe Ltd. vakuuttaa täten, että radiolaitetyyppi Shelly Plug S MTR Gen3 on direktiivin 2014/53/EU, 2014/35/EU, 2014/30/EU, 2011/65/EU mukainen. EU:n vaatimustenmukaisuusvakuutuksen koko teksti on saatavissa seuraavasta Internet-osoitteesta: **https://shelly.link/plug_s_mtr_gen3_DoC**
Valmistaja: Shelly Europe Ltd.
Osoite: 103 Cherni Vrah Blvd., 1407 Sofia, Bulgaria
Puh: +359 2 988 7435
Sähköposti: **support@shelly.cloud**
Virallinen verkkosivusto: **https://www.shelly.com**
Valmistaja julkaisee yhteystietojen muutokset virallisilla verkkosivuillaan.
Kaikki oikeudet tavaramerkkiin Shelly® ja muihin tähän laitteeseen liittyviin immateriaalioikeuksiin kuuluvat Shelly Europe Ltd:lle.

Eesti keel

Kasutus- ja ohutusjuhend

Shelly Plug S MTR Gen3

Nutikas Wi-Fi ja Bluetooth pistik

Käesolevas dokumendis viidatakse seadmele kui "seadmele".
⚠ *See märk näitab ohutusalast teavet.*
ⓘ *See märk näitab olulist märkust.*

Ohutusalane teave

Ohutu ja nõuetekohase kasutamise tagamiseks lugege käesolevat juhendit ja kõiki muid tootega kaasasolevaid dokumente. Hoidke need edaspidiseks kasutamiseks alles. Paigaldamisprotseduuride eiramine võib põhjustada talitlushäireid, ohtu tervisele ja elule, seaduserikkumist ja/või juriidiliste ja äriliste garantiide (kui need on olemas) andmisest keeldumist. Shelly Europe Ltd. ei vastuta kahju eest, kui seade on valesti paigaldatud või töötab valesti, kuna ei ole järgitud käesolevas juhendis toodud kasutus- ja ohutusjuhiseid.

⚠ **HOIATUS!** *Ärge kasutage seadet elustamisseadmete sisselülitamise või väljalülitamise kontrollimiseks.*
⚠ **HOIATUS!** *Ärge kasutage seadet seadmete käitamiseks, kui ebatäpne ajastus või juhuslikud sisse- ja väljalülitamiskäsklused võivad olla ohtlikud. Sellisteks seadmeteks on näiteks saunad, päikeselambid, elektritekid jne.*
⚠ **CAUTION!** *Ühendage seade ainult käesolevates juhistes näidatud viisil. Mis tahes muu meetod võib põhjustada kahjustusi ja/või vigastusi.*
⚠ **CAUTION!** *Ühendage seade ainult elektrivõrku ja seadmetega, mis vastavad kõigile kehtivatele eeskirjadele. Lühike vooluvõrgus või mis tahes seadmega ühendatud seadmes võib põhjustada tulekahju, varalist kahju ja elektrilöögi.*
⚠ **CAUTION!** *Seadet tohib ühendada ja juhtida ainult selliseid vooluahelaid ja seadmeid, mis vastavad kehtivatele standarditele ja ohutusnormidele.*
⚠ **CAUTION!** *Ärge ühendage seadet seadmetega, mis ületavad ettenähtud maksimaalset elektrilist koormust.*
⚠ **CAUTION!** *Ärge kasutage seadet, kui sellel on mingeid kahjustuste või defektide märke.*
⚠ **CAUTION!** *Tõmmake seade kohe vooluvõrgust välja, kui see eritab suitsu, teeb müra või on ebatavalise lõhnaga.*
⚠ **CAUTION!** *Ärge püüdke seadet ise parandada.*
⚠ **CAUTION!** *Elektriahel, milles seadet kasutatakse, peab olema kaitstud kaablikaitselülitiga vastavalt standardile EN60898-1 (vallandumistunnus B või C, max. 16 A nimivool, min. 6 kA katkestusnäitaja, energiapiirangu klass 3).*
⚠ **CAUTION!** *Seade on mõeldud ainult siseruumides kasutamiseks.*
⚠ **CAUTION!** *Ärge kasutage seadet niiskes keskkonnas. Ärge laske seadmel märjaks saada.*
⚠ **CAUTION!** *Hoidke seadet eemal mustusest ja niiskusest.*
⚠ **CAUTION!** *Ärge ühendage seadmeid omavahel.*
⚠ **CAUTION!** *Ärge ühendage seadmesse ühtegi otse pistikupesaga seadet. Otseselt ühendatavate seadmete hulka kuuluvad näiteks ühendatavad trafod, akulaadijad jne.*
⚠ **CAUTION!** *Ärge kasutage kaetud.*
⚠ **CAUTION!** *Ärge lubage lastel mängida seadmega ühendatud nuppude/lülititega. Hoidke Shelly kaugjuhtimiseks mõeldud seadmed (mobiiltelefonid, tahvelarvutid, arvutid) lastest eemal.*

Toote kirjeldus

Shelly Plug S MTR Gen3 on Matteriga ühilduv nutikas pistikupesa, millel on võimsuse mõõtmine, ülepinge, alajõe ja ülekuumenemiskaitse. Seade võimaldab elektriseadmete kaugjuhtimist erinevate nutikodu platvormidega.

Seadme seadistamine Matteri kaudu

ⓘ *Enne alustamist veenduge, et teil on:*
- *2,4 GHz Wi-Fi võrk*
- *Matter-ühilduv hub, mis on ühendatud internetti.*
- *Mobiilne seade, millel on aktiveeritud Bluetooth ja paigaldatud Matteriga ühilduv rakendus.*

ⓘ *Hoidke QR-kood edaspidiseks kasutamiseks alles. Kui lähtestate seadme, vajate seda koodi uuesti.*

Spetsifikatsioonid

- Suurus (KxSxT): 44x44x70 mm / 1,73x1,73x2,75 in.
- Ühilduvad pistikupesad: CEE 7/1, CEE 7/3 (tüüp F / Schuko) või CEE 7/5 (tüüp E).
- Ühilduvad pistikud: CEE 7/2, CEE 7/4 (tüüp F / Schuko), CEE 7/7, CEE 7/16 (tüüp C) või CEE 7/17.
- Ümbritseva keskkonna töötemperatuur: -20°C kuni 40°C / -5°F kuni 105°F
- Niiskus: 30% kuni 70% RH
- Maksimaalne kõrgus: 2000 m / 6562 ft
- Saastatuse tase: 2
- Kaitseaste: IP 20
- Toiteallikas: 220 - 230 V~ 50/60 Hz
- Nimeline impulsside talumise pinge: 2500 V
- Maksimaalne lülituspinge: 230 V~
- Maksimaalne lülitusvool: 12 A
- Maksimaalne võimsus: 2500 W (takistus)

Wi-Fi
- Protokoll: 802.11 b/g/n
- RF sagedusala: 2401 - 2495 MHz
- Max. RF võimsus: < 20 dBm
- Vahemik: Kuni 50 m / 164 ft välitingimustes, kuni 30 m / 98 ft siseruumides (sõltuvalt kohalikest tingimustest).

Bluetooth
- Protokoll: 4.2
- RF sagedusala: 2400 - 2483,5 MHz
- Max. RF võimsus: < 4 dBm
- Vahemik: Kuni 30 m / 98 ft välitingimustes, kuni 10 m / 33 ft siseruumides (sõltuvalt kohalikest tingimustest).

Kõrvaldamine ja ringlussevõtt

See viitab elektri- ja elektroonikaseadmete jäätmetele. Seda kohaldatakse ELis, USAs ja teistes riikides jäätmete eraldi kogumiseks.
See sümbol toote peal või kaasasolevas kirjanduses näitab, et toodet ei tohi visata igapäevaste jäätmete hulka. Shelly® Plug S MTR Gen3 tuleb taaskasutada, et vältida võimalikku kahju keskkonnale või inimeste tervisele kontrollimatu jäätmete kõrvaldamise tõttu ning edendada materjalide ja ressursside taaskasutamist. Teie kohustus on seadet üldisest majapidamisjäätmetest eraldi kõrvaldada, kui see on juba kasutuskõlbmatu.

Vastavusdeklaratsioon

Käesolevaga kinnitab Shelly Europe Ltd., et raadioseadmete tüüp Shelly Plug S MTR Gen3 vastab direktiividele 2014/53/EL, 2014/35/EL, 2014/30/EL, 2011/65/EL. ELi vastavusdeklaratsiooni täielik tekst on kättesaadav järgmisel internetiaadressil: **https://shelly.link/plug_s_mtr_gen3_DoC**
Tootja: Shelly Europe Ltd.
Aadress: 103 Cherni Vrah Blvd., 1407 Sofia, Bulgaaria
Tel: +359 2 988 7435
E-post: **support@shelly.cloud**
Ametlik veebileht: **https://www.shelly.com**
Tootja avaldab kontaktandmete muudatused ametlikul veebisaidil.
Kõik õigused kaubamärgile Shelly® ja muud intellektuaalsed õigused, mis on seotud selle seadmega, kuuluvad Shelly Europe Ltd-le.

Български

Ръководство за употреба и безопасност

Shelly Plug S MTR Gen3

Умен контакт с Wi-Fi и Bluetooth

Наричан в документа „устройството"
⚠ *Този знак указва информация за безопасност.*
ⓘ *Този знак указва важна информация.*

Информация за безопасност

За безопасно и правилно ползване прочетете това ръководство и документацията към този продукт. Запазете ги за бъдещи справки. Неспазването на стъпките за монтаж може да доведе до неизправност, опасност за здравето и живота, нарушение на закона и/или отказ от правни и търговски гаранции (ако има такива). Shelly Europe Ltd. не носи отговорност за загуби или щети в случай на неправилен монтаж или неправилно функциониране на това устройство поради неспазване на инструкциите за ползване и безопасност в това ръководство.

⚠ **ПРЕДУПРЕЖДЕНИЕ!** *Не използвайте Устройството за захранване или управление на включено/изключено състояние на животоподдържащо оборудване.*
⚠ **ПРЕДУПРЕЖДЕНИЕ!** *Не използвайте Устройството за управление на оборудване, при които неточното определяне на времето или случайните команди за включване/изключване могат да бъдат опасни. Примери за такова оборудване са сауни, слънчеви лампи, електрически одеяла и др.*
⚠ **ВНИМАНИЕ!** *Свързвайте Устройството само по начина, показан в тези инструкции. Всеки друг метод може да доведе до повреда и/или нараняване.*
⚠ **ВНИМАНИЕ!** *Свързвайте устройството само към електрическа мрежа и уреди, които отговарят на всички приложими разпоредби. Късо съединение в електрическата мрежа или в някой уред, свързан с Устройството, може да причини пожар, материални щети и токов удар.*
⚠ **ВНИМАНИЕ!** *Устройството може да се свързва и управлява само електрически вериги и уреди, които отговарят на приложимите стандарти и норми за безопасност.*
⚠ **ВНИМАНИЕ!** *Не свързвайте Устройството към уреди, които надвишават посочения максимален електрически товар.*
⚠ **ВНИМАНИЕ!** *Не използвайте Устройството при наличие на повреда или дефект.*
⚠ **ВНИМАНИЕ!** *Незабавно изключете устройството от електрическия контакт, ако изпуска дим, издава шум или има необичайна миризма.*
⚠ **ВНИМАНИЕ!** *Не се опитвайте да поправяте Устройството сами.*
⚠ **ВНИМАНИЕ!** *Веригата, в която работи Устройството, трябва да бъде обезопасена с автоматичен предпазител в съответствие с EN60898-1 (крива на изключване B или C, номинален ток до 16 A , мин. 6 kA изключвателна способност, клас на токоограничение 3).*
⚠ **ВНИМАНИЕ!** *Устройството е предназначено само за употреба на закрито.*
⚠ **ВНИМАНИЕ!** *Не използвайте устройството във влажна среда. Не позволявайте устройството да се намокри.*
⚠ **ВНИМАНИЕ!** *Пазете устройството от замърсяване и влага.*
⚠ **ВНИМАНИЕ!** *Не включвайте Устройства едно към друго.*
⚠ **ВНИМАНИЕ!** *Не включвайте в устройството други устройства, които се включват директно в контакта. Примери за устройства, които се включват директно, са трансформатори, зарядни устройства за батерии и др.*
⚠ **ВНИМАНИЕ!** *Уверете се, че Устройството не е покрито при работа.*
⚠ **ВНИМАНИЕ!** *Не позволявайте на деца да си играят с бутоните/превключвателите, свързани към Устройството. Съхранявайте устройствата (мобилни телефони, таблети, персонални компютри) за дистанционно управление на Shelly далеч от деца.*

Описание на продукта

Shelly Plug S MTR Gen3 е съвместим с Matter умен контакт с възможност за измерване на мощността, защита от пренапрежение, поднапрежение и прегряване. Устройството позволява дистанционно управление на електрически уреди с различни платформи за интелигентен дом.

Настройване на устройството чрез Matter

ⓘ *Преди да започнете, уверете се, че имате:*
- *2,4 GHz Wi-Fi мрежа*
- *Съвместим с Matter хъб, свързан с интернет*
- *Мобилно устройство с активиран Bluetooth и инсталирано приложение, съвместимо с Matter*

ⓘ *Запазете QR кода за бъдеща справка. Ако върнете устройството към фабричните настройки, този код ще ви е необходим отново.*

Спецификации

- Размер (HxWxD): 44x44x70 mm / 1,73x1,73x2,75 in
- Съвместими гнезда: CEE 7/1, CEE 7/3 (тип F / Schuko) или CEE 7/5 (тип E)
- Съвместими щепсели: CEE 7/2, CEE 7/4 (тип F / Schuko), CEE 7/7, CEE 7/16 (тип C) или CEE 7/17
- Околна температура при работа: -20°C до 40°C / -5°F до 105°F
- Влажност: 30% до 70% RH
- Максимална надморска височина: 2000 м / 6562 фута
- Степен на замърсяване: 2
- Степен на защита: IP 20
- Захранване: 220 - 230 V~ 50/60 Hz
- Номинално импулсно устойчиво напрежение: 2500 V
- Максимално напрежение на превключване: 230 V~
- Максимален ток на превключване: 12 A
- Максимална мощност: 2500 W (резистивна)

Wi-Fi
- Протокол: 802.11 b/g/n
- Радиочестотна лента: 2401 - 2495 MHz
- Макс. Радиочестотна мощност: < 20 dBm
- Обхват: До 50 м на открито, до 30 м на закрито (в зависимост от местните условия)

Bluetooth
- Протокол: 4.2
- Радиочестотна лента: 2400 - 2483,5 MHz
- Макс. Радиочестотна мощност: < 4 dBm
- Обхват: До 30 м на открито, до 10 м на закрито (в зависимост от местните условия)

Изхвърляне и рециклиране

Това се отнася за отпадъците от електрическо и електронно оборудване. В ЕС, САЩ и други страни се прилага разделно събиране на отпадъците.
Този символ върху продукта или в придружаващата го документация показва, че продуктът не трябва да се изхвърля в ежедневните отпадъци. Shelly® Plug S MTR Gen3 трябва да се рециклира, за да се избегнат възможни щети за околната среда или човешкото здраве от неконтролирано изхвърляне на отпадъци и да се насърчи повторното използване на материали и ресурси. Ваша отговорност е да изхвърлите устройството отделно от общите битови отпадъци, когато то вече е неизползваемо.

Декларация за съответствие

С настоящото Shelly Europe Ltd. декларира, че радиооборудването тип Shelly Plug S MTR Gen3 е в съответствие с Директива 2014/53/EC, 2014/35/EC, 2014/30/EC, 2011/65/EC. Пълният текст на ЕС декларацията за съответствие е достъпен на следния интернет адрес:
https://shelly.link/plug_s_mtr_gen3_DoC
Производител: Shelly Europe Ltd.
Адрес: Черни връх 103, 1407 София, България
Тел: +359 2 988 7435
Електронна поща: **support@shelly.cloud**
Официален уебсайт: **https://www.shelly.com**
Промените в информацията за контакт се публикуват от производителя на официалния уебсайт.
Всички права върху търговската марка Shelly® и други интелектуални права, свързани с това устройство, принадлежат на Shelly Europe Ltd.

Latviešu valoda

Lietotāja un drošības rokasgrāmata

Shelly Plug S MTR Gen3

Viedā Wi-Fi un Bluetooth spraudnis

Šajā dokumentā saukta par "Ierīci".
⚠ *Šī zīme norāda drošības informāciju.*
ⓘ *Šī zīme norāda uz svarīgu piezīmi.*

Drošības informācija

Lai nodrošinātu drošu un pareizu lietošanu, izlasiet šo rokasgrāmatu un visus citus šim produktam pievienotos dokumentus. Saglabājiet tos turpmākai atsaucei. Instalēšanas procedūru neievērošana var izraisīt nepareizu darbību, apdraudēt veselību un dzīvību, pārkāpt likumu un/vai atteikties no juridiskām un komerciālām garantijām (ja tādas ir). Uzņēmums Shelly Europe Ltd. nav atbildīgs par jebkādiem zaudējumiem vai bojājumiem, kas radušies nepareizas ierīces uzstādīšanas vai nepareizas darbības gadījumā, ja nav ievēroti šajā rokasgrāmatā sniegtie lietošanas un drošības norādījumi.

⚠ **BRĪDINĀJUMS!** *Neizmantojiet Ierīci, lai darbinātu vai kontrolētu dzīvības uzturēšanas iekārtu ieslēgšanas/izslēgšanas statusu.*
⚠ **BRĪDINĀJUMS!** *Neizmantojiet Ierīci, lai darbinātu iekārtas, ja neprecīza laika noteikšana vai nejaušas ieslēgšanas/izslēgšanas komandas var būt bīstamas. Šādu iekārtu piemēri ir pirtis, saules lampas, elektriskās segas u. c.*
⚠ **UZMANĪBU!** *Savienojiet ierīci tikai tā, kā norādīts šajos norādījumos. Jebkāda cita metode var radīt bojājumus un/vai traumas.*
⚠ **UZMANĪBU!** *Ierīci pieslēdziet tikai tādam elektrotīklam un ierīcēm, kas atbilst visiem spēkā esošajiem noteikumiem. Īssavienojums elektrotīklā vai ar Ierīci savienotā ierīcē var izraisīt ugunsgrēku, materiālos zaudējumus un elektrošoku.*
⚠ **UZMANĪBU!** *Ierīci drīkst pieslēgt un vadīt tikai tādas elektriskās ķēdes un ierīces, kas atbilst spēkā esošajiem standartiem un drošības normām.*
⚠ **UZMANĪBU!** *Nevienojiet ierīci pie ierīcēm, kas pārsniedz norādīto maksimālo elektrisko slodzi.*
⚠ **UZMANĪBU!** *Neizmantojiet ierīci, ja tai ir bojājuma vai defekta pazīmes.*
⚠ **UZMANĪBU!** *Nekavējoties atvienojiet Ierīci no strāvas kontaktligzdas, ja tā izdala dūmus, rada troksni vai neparastu smaku.*
⚠ **UZMANĪBU!** *Nemēģiniet ierīci labot paši.*
⚠ **UZMANĪBU!** *Ķēdei, kurā darbojas Ierīce, jābūt nodrošinātai ar kabeļu aizsardzības slēdzi saskaņā ar EN60898-1 (izslēgšanās raksturlielums B vai C, maks. 16 A nominālā strāva, min. 6 kA pārrāvuma jauda, enerģijas ierobežošanas klase 3).*
⚠ **UZMANĪBU!** *Ierīce ir paredzēta lietošanai tikai telpās.*
⚠ **UZMANĪBU!** *Nelietojiet ierīci mitrā vidē. Neļaujiet ierīcei saslapināties.*
⚠ **UZMANĪBU!** *Sargājiet ierīci no netīrumiem un mitruma.*
⚠ **UZMANĪBU!** *Neiespraudiet ierīces vienu otrā.*
⚠ **UZMANĪBU!** *Ierīcē neiespraudiet nekādas tiešās kontaktdakšas iekārtas. Tiešas pievienošanas iekārtu piemēri ir, piemēram, pievienojamie transformatori, akumulatoru lādētāji u. c.*
⚠ **UZMANĪBU!** *Nedarbiniet pārklātu.*
⚠ **UZMANĪBU!** *Neļaujiet bērniem spēlēties ar Ierīcei pievienotajām pogām/ slēdžiem. Ierīces (mobilos tālruņus, planšetdatorus, datorus), kas paredzētas Shelly tālvadības pults vadībai, glabājiet bērniem nepieejamā vietā.*

Produkta apraksts

Shelly Plug S MTR Gen3 ir ar Matter saderīga viedā kontaktdakša/ligzda ar jaudas mērījumiem, pārspriegumu, zemsprieguma un pārkaršanas aizsardzību. Ierīce ļauj attālināti vadīt elektroierīces ar dažādām viedās mājas platformām.

Ierīces iestatīšana, izmantojot Matter

ⓘ *Pirms sākat darbu, pārliecinieties, ka jums ir:*
- *2,4 GHz Wi-Fi tīkls*
- *Ar Matter saderīgs centrmezgls, kas savienots ar internetu.*
- *Mobilā ierīce ar iespējotu Bluetooth un instalētu ar Matter saderīgu lietotni.*

ⓘ *Konservējiet QR kodu turpmākai atsaucei. Ja atiestatīsiet ierīci, šis kods būs nepieciešams vēlreiz.*

Specifikācijas

- Izmērs (HxWxD): 44x44x70 mm (1,73x1,73x2,75 collas)
- Saderīgās kontaktligzdas: CEE 7/1, CEE 7/3 (tips F / Schuko) vai CEE 7/5 (tips E).
- Saderīgie spraudņi: CEE 7/2, CEE 7/4 (tips F / Schuko), CEE 7/7, CEE 7/16 (tips C) vai CEE 7/17.
- Apkārtējā darba temperatūra: no -20°C līdz 40°C / no -5°F līdz 105°F
- Mitrums: 30% līdz 70% relatīvā mitruma
- Maksimālais augstums: 2000 m / 6562 pēdas
- Piesārņojuma pakāpe: 2
- Aizsardzības pakāpe: AIZSARDZĪBAS PAKĀPE: IP 20
- Barošanas avots: 220 - 230 V~ 50/60 Hz
- Nominālais impulsa izturības spriegums: 2500 V
- Maksimālais pārslēgšanas spriegums: 230 V~
- Maksimālā komutācijas strāva: 12 A
- Maksimālā jauda: 2500 W (rezistīva)

Wi-Fi
- Protokols: 802.11 b/g/n
- RF josla: 2401 - 2495 MHz
- Maks. RF jauda: < 20 dBm
- Diapazons: Līdz 50 m ārpus telpām, līdz 30 m iekštelpās (atkarībā no vietējiem apstākļiem).

Bluetooth
- Protokols: 4.2
- RF josla: 2400 - 2483,5 MHz
- Maks. RF jauda: < 4 dBm
- Diapazons: Līdz 30 m ārpus telpām, līdz 10 m iekštelpās (atkarībā no vietējiem apstākļiem).

Atkritumu apglabāšana un otrreizējā pārstrāde

Tas attiecas uz elektrisko un elektronisko iekārtu atkritumiem. ES, ASV un citās valstīs tā ir piemērojama atkritumu dalītai vākšanai.
Šis simbols uz produkta vai pievienotajā literatūrā norāda, ka produktu nedrīkst izmest ikdienas atkritumos. Shelly® Plug S MTR Gen3 ir jānodod otrreizējai pārstrādei, lai izvairītos no iespējamā kaitējuma videi vai cilvēku veselībai, ko var radīt nekontrolēta atkritumu izmešana, un lai veicinātu materiālu un resursu atkārtotu izmantošanu. Jūsu pienākums ir atbrīvoties no ierīces atsevišķi no vispārējiem sadzīves atkritumiem, ja tā jau nav derīga lietošanai.

Atbilstības deklarācija

Ar šo Shelly Europe Ltd. paziņo, ka Shelly Plug S MTR Gen3 tipa radioiekārta atbilst Direktīvas 2014/53/ES, 2014/35/ES, 2014/30/ES, 2011/65/ES prasībām. Pilns ES atbilstības deklarācijas teksts ir pieejams šādā interneta adresē:
https://shelly.link/plug_s_mtr_gen3_DoC
Ražotājs: Ražotājs: Shelly Europe Ltd.
Adrese: 103 Cherni Vrah Blvd., 1407 Sofia, Bulgārija
Tel.: +359 2 988 7435
E-pasts: **support@shelly.cloud**
Oficiālā tīmekļa vietne: **https://www.shelly.com**
Izmaiņas kontaktinformācijā ražotājs publicē oficiālajā tīmekļa vietnē.
Visas tiesības uz preču zīmi Shelly® un citas ar šo ierīci saistītās intelektuālās tiesības pieder Shelly Europe Ltd.

Lietuvių kalba

Naudotojo ir saugos vadovas

Shelly Plug S MTR Gen3

Išmanusis "Wi-Fi" ir "Bluetooth" kištukas

Šiame dokumente vadinamas "prietaisu".
⚠ *Šis ženklas nurodo saugos informaciją.*
ⓘ *Šis ženklas reiškia svarbią pastabą.*

Saugos informacija

Norėdami saugiai ir tinkamai naudoti, perskaitykite šį vadovą ir visus kitus prie šio gaminio pridedamus dokumentus. Saugokite juos ateityje. Nesilaikant montavimo procedūrų, gali sutrikti prietaiso veikimas, kilti pavojus sveikatai ir gyvybei, būti pažeisti įstatymai ir (arba) atsisakyta teisinių ir komercinių garantijų (jei tokių yra). Bendrovė "Shelly Europe Ltd." neatsako už jokius nuostolius ar žalą, patirtą netinkamai sumontavus arba netinkamai eksploatuojant šį prietaisą dėl to, kad nebuvo laikomasi šiame vadove pateiktų naudotojo ir saugos instrukcijų nesilaikymo.

⚠ **ĮSPĖJIMAS!** *Nenaudokite Įrenginio gyvybės palaikymo įrangos maitinimui arba jos įjungimo/išjungimo būsenos kontrolei.*
⚠ **ĮSPĖJIMAS!** *Nenaudokite Įrenginio įrangai valdyti, kai netikslus laiko nustatymas arba atsitiktinės įjungimo/išjungimo komandos gali būti pavojingos. Tokios įrangos pavyzdžiai yra saunos, saulės lempos, elektrinės antklodės ir pan.*
⚠ **DĖMESIO!** *Prietaisą prijunkite tik taip, kaip nurodyta šiose instrukcijose. Bet koks kitas būdas gali sukelti žalą ir (arba) sužalojimą.*
⚠ **DĖMESIO!** *Prietaisą prijunkite tik prie elektros tinklo ir prietaisų, kurie atitinka visus galiojančius teisės aktus. Trumpasis jungimas elektros tinkle arba bet kuriame prie Įrenginio prijungtame prietaise gali sukelti gaisrą, materialinę žalą ir elektros smūgį.*
⚠ **DĖMESIO!** *Prietaisas gali būti jungiamas ir valdomas tik prie tokių elektros grandinių ir prietaisų, kurie atitinka galiojančius standartus ir saugos normas.*
⚠ **DĖMESIO!** *Neprijunkite įrenginio prie prietaisų, kurių elektros apkrova viršija nurodytą didžiausią leistiną apkrovą.*
⚠ **DĖMESIO!** *Nenaudokite prietaiso, jei jis turi bet kokių pažeidimo ar defekto požymių.*
⚠ **DĖMESIO!** *Nedelsiant ištraukite prietaisą iš elektros lizdo, jei jis skleidžia dūmus, triukšmauja ar skleidžia neįprastą kvapą.*
⚠ **DĖMESIO!** *Nebandykite patys taisyti Įrenginio.*
⚠ **DĖMESIO!** *Grandinė, kurioje veikia Įrenginys, turi būti apsaugota kabelio apsaugos jungikliu pagal EN60898-1 (suveikimo charakteristika B arba C, maks. 16 A nominalioji srovė, min. 6 kA pertraukimo galia, 3 energijos ribojimo klasė).*
⚠ **DĖMESIO!** *Įrenginys skirtas naudoti tik patalpose.*
⚠ **DĖMESIO!** *Nenaudokite prietaiso drėgnoje aplinkoje. Neleiskite prietaisui sušlapti.*
⚠ **DĖMESIO!** *Saugokite prietaisą nuo purvo ir drėgmės.*
⚠ **DĖMESIO!** *Nejjunkite prietaisų vienas į kitą.*
⚠ **DĖMESIO!** *Neįjunkite prie Įrenginio jokios tiesiogiai į kištukinį lizdą jungiamos įrangos. Tiesiogiai į kištukinį lizdą jungiami transformatoriai, akumuliatorių įkrovikliai ir pan.*
⚠ **DĖMESIO!** *Nedirbkite uždengtu.*
⚠ **DĖMESIO!** *Neleiskite vaikams žaisti su prie Įrenginio prijungtais mygtukais / jungikliais. Įrenginius (mobiliuosius telefonus, planšetinius kompiuterius, kompiuterius), skirtus nuotoliniam "Shelly" valdymui, laikykite atokiau nuo vaikų.*

Produkto aprašymas

Shelly Plug S MTR Gen3" yra su "Matter" suderinamas išmanusis kištukas / lizdas su galios matavimo, viršįtampio, žemos įtampos ir perkaitimo apsauga. Įrenginys leidžia nuotoliniu būdu valdyti elektros prietaisus naudojant įvairias išmaniųjų namų platformas.

Įrenginio nustatymas per "Matter

ⓘ *Prieš pradėdami įsitikinkite, kad turite:*
- *2,4 GHz "Wi-Fi" tinklas*
- *Su "Matter" suderinamas koncentratorius, prijungtas prie interneto*
- *Mobilusis prietaisas su "Bluetooth" funkcija ir įdiegta su "Matter" suderinama programa.*

ⓘ *Atsargiai išsaugokite QR kodą. Jei iš naujo nustatysite prietaisą, šio kodo vėl prireiks.*

Specifikacijos

- Dydis (VxŠxG): Dydis (mm): 44x44x70 mm (1,73x1,73x2,75 in)
- Suderinami lizdai: CEE 7/1, CEE 7/3 (tipas F / Schuko) arba CEE 7/5 (tipas E).
- Suderinami kištukai: CEE 7/2, CEE 7/4 (F / Schuko tipas), CEE 7/7, CEE 7/16 (C tipas) arba CEE 7/17.
- Aplinkos darbo temperatūra: nuo -20°C iki 40°C / nuo -5°F iki 105°F
- Drėgmė: 30-70 % RH
- Didžiausias aukštis: 2000 m / 6562 pėdų
- Užteršumo laipsnis: 2
- Apsaugos laipsnis: IP 20
- Maitinimo šaltinis: 220-230 V~ 50/60 Hz
- Nominali impulsų atlaikymo įtampa: 2500 V
- Maksimali perjungimo įtampa: 230 V~
- Maksimali perjungimo srovė: 12 A
- Maksimali galia: 2500 W (varžinė)

Wi-Fi
- Protokolas: 802.11 b/g/n
- Radijo dažnių juosta: 2401-2495 MHz
- Didžiausia. RF galia: Maksimali RF galia: < 20 dBm
- Diapazonas: Iki 50 m lauke, iki 30 m patalpose (priklausomai nuo vietos sąlygų)

Bluetooth
- Protokolas: 4.2
- Radijo dažnių juosta: 2400 - 2483,5 MHz
- Didžiausia. RF galia: Maksimali RF galia: < 4 dBm
- Diapazonas: Iki 30 m lauke, iki 10 m patalpose (priklausomai nuo vietos sąlygų)

Šalinimas ir perdirbimas

Tai elektros ir elektroninės įrangos atliekos. ES, JAV ir kitose šalyse taikomas atskiras atliekų surinkimas.
Šis simbolis ant gaminio arba pridedamoje literatūroje nurodo, kad gaminio negalima išmesti į kasdienes atliekas. Shelly® Plug S MTR Gen3 turi būti perdirbamas, kad būtų išvengta galimos žalos aplinkai ar žmonių sveikatai dėl nekontroliuojamo atliekų šalinimo ir skatinamas pakartotinis medžiagų ir išteklių naudojimas. Jūsų pareiga išmesti prietaisą atskirai nuo bendrųjų buitinių atliekų, kai jis jau nebetinkamas naudoti.

Atitikties deklaracija

Shelly Europe Ltd." pareiškia, kad "Shelly Plug S MTR Gen3" tipo radijo ryšio įranga atitinka Direktyvos 2014/53/ES, 2014/35/ES, 2014/30/ES, 2011/65/ES reikalavimus. Visą ES atitikties deklaracijos tekstą galima rasti šiuo interneto adresu:
https://shelly.link/plug_s_mtr_gen3_DoC
Gamintojas: Gamintojas: Shelly Europe Ltd.
Adresas: 103 Cherni Vrah Blvd., 1407 Sofija, Bulgarija
Tel.: +359 2 988 7435
El. paštas: **support@shelly.cloud**
Oficiali svetainė: **https://www.shelly.com**
Kontaktinės informacijos pakeitimus gamintojas skelbia oficialioje svetainėje.
Visos teisės į prekės ženklą Shelly® ir kitos intelektinės teisės, susijusios su šiuo prietaisu, priklauso Shelly Europe Ltd.

Hrvatski

Upute za upotrebu i sigurnost

Shelly Plug S MTR Gen3

Pametni Wi-Fi i Bluetooth priključak

U ovom dokumentu naziva se "uređaj"
⚠ *Ovaj znak označava sigurnosne informacije.*
ⓘ *Ovaj znak označava važnu napomenu.*

Sigurnosne informacije

Za sigurnu i ispravnu uporabu pročitajte ovaj vodič i sve druge dokumente koji prate ovaj proizvod. Sačuvajte ih za buduće potrebe. Nepoštivanje postupaka instalacije može dovesti do kvara, opasnosti po zdravlje i život, kršenja zakona i/ili odbijanja pravnih i komercijalnih jamstava (ako postoje). Shelly Europe Ltd. nije odgovorna za bilo kakav gubitak ili štetu u slučaju neispravne instalacije ili nepravilnog rada ovog uređaja zbog nepridržavanja korisničkih i sigurnosnih uputa u ovom priručniku.

⚠ **UPOZORENJE!** *Nemojte koristiti uređaj za napajanje ili kontrolu stanja uključivanja/isključivanja opreme za održavanje života.*
⚠ **UPOZORENJE!** *Nemojte koristiti uređaj za upravljanje opremom kada netočno mjerenje vremena ili slučajne naredbe za uključivanje/isključivanje mogu biti opasni. Primjeri takve opreme su saune, svjetiljke za sunčanje, električne deke itd.*
⚠ **OPREZ!** *Spojite uređaj samo na način prikazan u ovim uputama. Bilo koja druga metoda mogla bi uzrokovati štetu i/ili ozljedu.*
⚠ **OPREZ!** *Spojite uređaj samo na električnu mrežu i uređaje koji su u skladu sa svim primjenjivim propisima. Kratki spoj u električnoj mreži ili bilo kojem uređaju spojenom na uređaj može uzrokovati požar, oštećenje imovine i električni udar.*
⚠ **OPREZ!** *Uređaj se smije priključiti i upravljati samo električnim krugovima i uređajima koji su u skladu s važećim standardima i sigurnosnim normama.*
⚠ **OPREZ!** *Nemojte spajati uređaj na uređaje koji premašuju navedeno maksimalno električno opterećenje.*
⚠ **OPREZ!** *Nemojte koristiti uređaj ako pokazuje bilo kakve znakove oštećenja ili kvara.*
⚠ **OPREZ!** *Odmah isključite uređaj iz utičnice ako se dimi, proizvodi buku ili ima neobičan miris.*
⚠ **OPREZ!** *Ne pokušavajte sami popraviti uređaj.*
⚠ **OPREZ!** *Strujni krug u kojem uređaj radi mora biti osiguran zaštitnim prekidačem kabela u skladu s EN60898-1 (karakteristika okidanja B ili C, maks. 16 A nazivne struje, min. 6 kA prekidna vrijednost, klasa ograničenja energije 3).*
⚠ **OPREZ!** *Uređaj je namijenjen samo za unutarnju upotrebu.*
⚠ **OPREZ!** *Nemojte koristiti uređaj u vlažnom okruženju. Nemojte dopustiti da se uređaj smoči.*
⚠ **OPREZ!** *Držite uređaj dalje od prljavštine i vlage.*
⚠ **OPREZ!** *Nemojte spajati uređaje jedan u drugi.*
⚠ **OPREZ!** *Ne uključujte nikakvu izravnu priključnu opremu u uređaj. Primjeri izravne priključne opreme uključuju utične transformatore, punjače baterija itd.*
⚠ **OPREZ!** *Nemojte raditi pokriveno.*
⚠ **OPREZ!** *Ne dopustite djeci da se igraju s tipkama/prekidačima povezanim s uređajem. Uređaje (mobitele, tablete, računala) za daljinsko upravljanje Shelly držite podalje od djece.*

Opis proizvoda

Shelly Plug S MTR Gen3 je pametni utikač/utičnica kompatibilna s Matterom s mjerenjem snage, zaštitom od prenapona, podnapona i pregrijavanja. Uređaj omogućuje daljinsko upravljanje električnim uređajima s različitih platformi pametnog doma.

Postavljanje uređaja putem Matter

ⓘ *Qabel ma tibda, kun żgur li għandek:*
- *Wi-Fi mreža od 2,4 GHz*
- *Središte kompatibilno s Matterom povezano s internetom*
- *Mobilni uređaj s omogućenim Bluetoothom i instaliranom aplikacijom kompatibilnom s Matter-om*

ⓘ *Sačuvajte QR kod za buduću upotrebu. Ako resetirate uređaj, ponovno će vam trebati taj kod.*

Tehnički podaci

- Veličina (VxŠxD): 44x44x70 mm / 1,73x1,73x2,75 in
- Kompatibilne utičnice: CEE 7/1, CEE 7/3 (Tip F / Schuko) ili CEE 7/5 (Tip E)
- Kompatibilni utikači: CEE 7/2, CEE 7/4 (Tip F / Schuko), CEE 7/7, CEE 7/16 (Tip C) ili CEE 7/17
- Radna temperatura okoline: -20°C do 40°C / -5°F do 105°F
- Vlažnost: 30% do 70% RH
- Maks. nadmorska visina: 2000 m / 6562 ft
- Stupanj onečišćenja: 2
- Stupanj zaštite: IP 20
- Napajanje: 220 - 230 V~ 50/60 Hz
- Nazivni napon otpornosti na impuls: 2500 V
- Maks. sklopni napon: 230 V~
- Maks. sklopna struja: 12 A
- Maks. snaga: 2500 W (omski)

Wi-Fi
- Protokol: 802.11 b/g/n
- RF pojas: 2401 - 2495 MHz
- Maks. RF snaga: < 20 dBm
- Domet: do 50 m / 164 ft na otvorenom, do 30 m / 98 ft u zatvorenom prostoru (ovisno o lokalnim uvjetima)

Bluetooth
- Protokol: 4.2
- RF pojas: 2400 - 2483,5 MHz
- Maks. RF snaga: < 4 dBm
- Domet: do 30 m / 98 ft na otvorenom, do 10 m / 33 ft u zatvorenom prostoru (ovisno o lokalnim uvjetima)

Zbrinjavanje i recikliranje

To se odnosi na otpad električne i elektroničke opreme. Odvojeno prikupljanje otpada primjenjivo je u EU, SAD-u i drugim zemljama.
Ovaj simbol na proizvodu ili u popratnoj literaturi označava da se proizvod ne smije odlagati u svakodnevni otpad. Shelly® Plug S MTR Gen3 mora se reciklirati kako bi se izbjegla moguća šteta za okoliš ili ljudsko zdravlje uslijed nekontroliranog odlaganja otpada te kako bi se promicala ponovna uporaba materijala i resursa. Vaša je odgovornost da uređaj odložite odvojeno od običnog kućnog otpada kada je već neupotrebljiv.

Izjava o sukladnosti

Ovime Shelly Europe Ltd. izjavljuje da je vrsta radijske opreme Shelly Plug S MTR Gen3 u skladu s Direktivom 2014/53/EU, 2014/35/EU, 2014/30/EU, 2011/65/EU. Potpuni tekst EU izjave o sukladnosti dostupan je na sljedećoj internetskoj adresi **https://shelly.link/plug_s_mtr_gen3_DoC**
Proizvođač: Shelly Europe Ltd.
Adresa: 103 Cherni Vrah Blvd., 1407 Sofija, Bugarska
Tel.: +359 2 988 7435
E-mail: **support@shelly.cloud**
Službena web stranica: **https://www.shelly.com**
Promjene u kontakt podacima Proizvođač objavljuje na službenim stranicama.
Sva prava na zaštitni znak Shelly® i druga intelektualna prava povezana s ovim uređajem pripadaju Shelly Europe Ltd.

Gaeilge

Treoir úsáideora agus sábháilteachta

Shelly Plug S MTR Gen3

Breiseán cliste Wi-Fi agus Bluetooth

Tagraítear dó sa doiciméad seo mar "an Gléas"
⚠ *Léiríonn an comhartha seo faisnéis sábháilteachta.*
ⓘ *Léiríonn an comhartha seo nóta tábhachtach.*

Faisnéis sábháilteachta

Le húsáid shábháilte agus chuí, léigh an treoir seo, agus aon doiciméid eile a ghabhann leis an táirge seo. Coinnigh iad le haghaidh tagartha sa todhchaí. Mura gcloítear leis na nósanna imeachta suiteála d'fhéadfadh mífheidhmiú, baol don tsláinte agus do bheatha, sárú an dlí, agus/nó diúltú ráthaíochtaí dlíthiúla agus tráchtála (más ann dóibh) a bheith mar thoradh ar mhainneachtain na nósanna imeachta suiteála a leanúint. Níl Shelly Europe Ltd. freagrach as aon chailliteanas nó damáiste i gcás suiteáil mícheart nó oibriú míchuí ar an ngléas seo mar gheall ar mhainneachtain na treoracha úsáideora agus sábháilteachta sa treoir seo a leanúint.

⚠ **RABHADH!** *Ná húsáid an Gléas chun stádas an trealaimh tacaíochta beatha a chumhachtú nó a rialú.*
⚠ **RABHADH!** *Ná húsáid an Gléas chun trealamh a oibriú nuair a d'fhéadfadh uainiú míchruinn nó orduithe ar/as de thaisme a bheith contúirteach. Is samplaí de threalamh den sórt sin saunas, lampaí gréine, blaincéid leictreacha, etc.*
⚠ **AIRE!** *Ceangail an Gléas ach amháin ar an mbealach a thaispeántar sna treoracha seo. D'fhéadfadh aon mhodh eile damáiste agus/nó díobháil a dhéanamh.*
⚠ **AIRE!** *Ceangail an Gléas ach amháin le greille cumhachta agus fearais a chomhlíonann na rialacháin infheidhme go léir. Is féidir le ciorcad gearr sa ghreille cumhachta nó aon fhearas atá ceangailte leis an nGléas tine, damáiste maoine agus turraing leictreach a chur faoi deara.*
⚠ **AIRE!** *Féadfar an Feiste a nascadh le ciorcaid agus fearais leictreacha amháin a chomhlíonann na caighdeáin agus na noirm sábháilteachta is infheidhme agus iad a rialú.*
⚠ **AIRE!** *Ná ceangail an Gléas le fearais a sháraíonn an t-uasualach leictreach sonraithe.*
⚠ **AIRE!** *Ná húsáid an Gléas má léiríonn sé aon chomhartha damáiste nó locht.*
⚠ **AIRE!** *Díphlugáil an Gléas ón asraon cumhachta láithreach má scaoileann sé deataigh, má dhéanann sé torann nó má tá boladh neamhghnách air.*
⚠ **AIRE!** *Ná déan iarracht an Gléas a dheisiú tú féin.*
⚠ **AIRE!** *Ní mór an ciorcad ar a n-oibrítear an Gléas a dhaingniú le lasc cosanta cábla i gcomhréir le EN60898-1 (tréith thuislithe B nó C, sruth rátáilte ar a mhéad 16 A, min. 6 kA rátáil idirbhriste, aicme teorannaithe fuinnimh 3).*
⚠ **AIRE!** *Tá an Gléas beartaithe le húsáid laistigh amháin.*
⚠ **AIRE!** *Ná húsáid an Gléas i dtimpeallacht thaise. Ná lig don fheiste a bheith fliuch.*
⚠ **AIRE!** *Coinnigh an Gléas ar shiúl ó shalachar agus taise.*
⚠ **AIRE!** *Ná plug Gléasanna isteach lena chéile.*
⚠ **AIRE!** *Ná cuir aon trealamh díreach plugála isteach sa Ghléas. I measc na samplaí de threalamh díreach plug-in tá claochladáin plug-in, rechargers ceallraí, etc.*
⚠ **AIRE!** *Ná oibriú clúdaithe.*
⚠ **AIRE!** *Ná lig do pháistí súgradh leis na cnaipí/lasca atá ceangailte leis an nGléas. Coinnigh na gléasanna (fóin phóca, táibléad, ríomhairí pearsanta) le haghaidh rialú iargúlta Shelly ar shiúl ó leanaí.*

Cur síos ar an táirge

Is breiseán/asraon cliste é Shelly Plug S MTR Gen3 a bhaineann le hábhar le tomhas cumhachta, róvoltas, undervoltage, agus cosaint róthéamh. Ceadaíonn an Gléas rialú iargúlta ar fhearais leictreacha le hardáin tí cliste éagsúla.

Socrú an Ghléis trí Matter

ⓘ *Sula dtosaíonn tú, déan cinnte go bhfuil:*
- *Líonra Wi-Fi 2.4 GHz*
- *Mol a bhaineann le hábhar atá nasctha leis an Idirlíon*
- *Gléas soghluaiste le Bluetooth cumasaithe agus aip Matter-comhoiriúnach suiteáilte*

ⓘ *Coinnigh an cód QR le haghaidh tagartha sa todhchaí. Má athshocraíonn tú an gléas, beidh an cód sin uait arís.*

Sonraíochtaí

- Méid (HxWxD): 44x44x70 mm / 1.73x1.73x2.75 in"
- Soicéid comhoiriúnacha: CEE 7/1, CEE 7/3 (Cineál F/Schuko) nó CEE 7/5 (Cineál E)
- Plocóidí comhoiriúnacha: CEE 7/2, CEE 7/4 (Cineál F / Schuko), CEE 7/7, CEE 7/16 (Cineál C) nó CEE 7/17
- Teocht oibre chomhthimpeallach: -20°C go 40°C / -5°F go 105°F
- Taise: 30% go 70% RH
- uas. airde: 2000 m / 6562 tr
- Céim truaillithe: 2
- Leibhéal cosanta: IP 20
- Soláthar cumhachta: 220 - 230 V ~ 50/60 Hz
- Rátáilte ríogachta- sheasamh voltas: 2500 V
- uas. voltas lasctha: 230 V~
- uas. sruth lasctha: 12 A
- uas. cumhacht: 2500 W (frithsheasmhach)

Wi-Fi
- Prótacal: 802.11 b/g/n
- Banna RF: 2401 - 2495 MHz
- uas. Cumhacht RF: < 20 dBm
- Raon: Suas le 50 m / 164 troigh lasmuigh, suas le 30 m / 98 tr taobh istigh (ag brath ar choinníollacha áitiúla)

Bluetooth
- Prótacal: 4.2
- Banna RF: 2400 - 2483.5 MHz
- uas. Cumhacht RF: < 4 dBm
- Raon: Suas le 30 m / 98 tr lasmuigh, suas le 10 m / 33 troigh laistigh (ag brath ar choinníollacha áitiúla)

Diúscairt agus athchúrsáil

Tagraíonn sé seo do chur amú trealamh leictreach agus leictreonach. Tá sé infheidhme san AE, sna Stáit Aontaithe agus i dtíortha eile dramhaíl a bhailiú ar leithligh.
Léiríonn an tsiombail seo ar an táirge nó sa litríocht a théann leis nár cheart an táirge a dhiúscairt sa dramhaíl laethúil. Ní mór Shelly® Plug S MTR Gen3 a athchúrsáil chun damáiste féideartha don chomhshaol nó do shláinte an duine ó dhiúscairt dramhaíola neamhrialaithe a sheachaint agus chun athúsáid ábhar agus acmhainní a chur chun cinn. Is ortsa atá an fhreagracht an gléas a dhiúscairt ar leithligh ó dhramhaíl ghinearálta tí nuair nach féidir é a úsáid cheana féin.

Dearbhú Comhréireachta

Leis seo, dearbhaíonn Shelly Europe Ltd. go bhfuil an cineál trealaimh raidió Shelly Plug S MTR Gen3 ag comhlíonadh Threoir 2014/53/AE, 2014/35/AE, 2014/30/AE, 2011/65/AE. Tá téacs iomlán dhearbhú comhréireachta an AE ar fáil ag an seoladh idirlín seo a leanas:
https://shelly.link/plug_s_mtr_gen3_DoC
Monaróir: Shelly Europe Ltd.
Seoladh: 103 Cherni Vrah Blvd., 1407 Sóifia, An Bhulgáir
Teil.: +359 2 988 7435
R-phost: **support@shelly.cloud**
Láithreán gréasáin oifigiúil: **https://www.shelly.com**
Foilsíonn an Monaróir athruithe ar fhaisnéis teagmhála ar an láithreán gréasáin oifigiúil.
Is le Shelly Europe Ltd gach ceart ar an trádmharc Shelly® agus cearta intleachtúla eile a bhaineann leis an nGléas seo.

Malti

Gwida għall-utent u s-sigurtà

Shelly Plug S MTR Gen3

Wi-Fi intelliġenti u plug Bluetooth

Imsejjaħ f'dan id-dokument bħala "l-Apparat"
⚠ *Dan is-sinjal jindika informazzjoni dwar is-sigurtà.*
ⓘ *Dan is-sinjal jindika nota importanti.*

Informazzjoni dwar is-sigurtà

Għal użu sigur u xieraq, aqra din il-gwida, u kwalunkwe dokument ieħor li jakkumpanja dan il-prodott. Żommhom għal referenza futura. In-nuqqas ta' segwitu tal-proċeduri ta' installazzjoni jista' jwassal għal funzjonament ħażin, periklu għas-saħħa u l-ħajja, ksur tal-liġi, u/jew rifjut ta' garanziji legali u kummerċjali (jekk ikun hemm). Shelly Europe Ltd. mhix responsabbli għal xi telf jew ħsara f'każ ta' installazzjoni ħażina jew tħaddim ħażin ta' dan l-apparat minħabba nuqqas ta' segwitu tal-istruzzjonijiet għall-utent u s-sigurtà f'din il-gwida.

⚠ **TWISSIJA!** *Tużax l-Apparat biex tħaddem jew tikkontrolla l-istatus mixgħul/mitfi tat-tagħmir tas-sostenn tal-ħajja.*
⚠ **TWISSIJA!** *Tużax l-Apparat biex tħaddem it-tagħmir meta ħin mhux preċiż jew kmandi aċċidentali ta' mixgħul/mitfi jistgħu jkunu perikolużi. Eżempji ta' tagħmir bħal dan huma sawni, lampi tax-xemx, kutri elettriċi, eċċ.*
⚠ **ATTENZJONI!** *Qabbad l-Apparat biss bil-mod muri f'dawn l-istruzzjonijiet. Kwalunkwe metodu ieħor jista 'jikkawża ħsara u/jew korriment.*
⚠ **ATTENZJONI!** *Qabbad l-Apparat biss ma 'grid tal-enerġija u apparat li jikkonforma mar-regolamenti applikabbli kollha. Ċirkwit qasir fil-grilja tal-enerġija jew kwalunkwe apparat konness mal-Apparat jista 'jikkawża nar, ħsara lill-proprjetà, u xokk elettriku.*
⚠ **ATTENZJONI!** *L-Apparat jista' jkun imqabbad ma' u jikkontrolla biss ċirkwiti u apparati elettriċi li jikkonformaw mal-istandards applikabbli u n-normi tas-sigurtà.*
⚠ **ATTENZJONI!** *Tqabbadx l-Apparat ma' apparat li jaqbeż it-tagħbija elettrika massima speċifikata.*
⚠ **ATTENZJONI!** *Tużax l-Apparat jekk juri xi sinjal ta' ħsara jew difett.*
⚠ **ATTENZJONI!** *Immedjatament aqla 'l-Apparat mill-iżbokk tad-dawl jekk joħroġ duħħan, jagħmel storbju jew ikollu riħa mhux tas-soltu.*
⚠ **ATTENZJONI!** *Tippruvax isewwi l-Apparat lilek innifsek.*
⚠ **ATTENZJONI!** *Iċ-ċirkwit li fuqu jitħaddem l-Apparat għandu jkun assigurat bi swiċċ tal-protezzjoni tal-kejbil skont EN60898-1 (karatteristika ta' tgerbib B jew C, kurrent nominali massimu ta' 16 A, klassifikazzjoni ta' interruzzjoni min. 6 kA, klassi li tillimita l-enerġija 3).*
⚠ **ATTENZJONI!** *L-Apparat huwa maħsub biss għal użu fuq ġewwa.*
⚠ **ATTENZJONI!** *Tużax l-Apparat f'ambjent niedi. Thallix l-apparat jixxarrab.*
⚠ **ATTENZJONI!** *Żomm l-Apparat 'il bogħod mill-ħmieġ u l-umdità.*
⚠ **ATTENZJONI!** *Twaħħalx l-Apparati ma' xulxin.*
⚠ **ATTENZJONI!** *Twaħħalx tagħmir ta' plug-in dirett fl-Apparat. Eżempji ta 'tagħmir ta' plug-in dirett jinkludu transformers plug-in, rechargers tal-batteriji, eċċ.*
⚠ **ATTENZJONI!** *Toperax kopert.*
⚠ **ATTENZJONI!** *Thallix lit-tfal jilagħbu bil-buttuni/swiċċijiet konnessi mal-Apparat. Żomm it-tagħmir (mowbajls, pilloli, kompjuters) għall-kontroll mill-bogħod ta' Shelly 'il bogħod mit-tfal.*

Deskrizzjoni tal-prodott

Shelly Plug S MTR Gen3 huwa plug/iżbokk intelliġenti kompatibbli mal-Materja b'kejl ta 'enerġija, vultaġġ żejjed, vultaġġ baxx, u protezzjoni ta' sħana żejda. L-Apparat jippermetti kontroll mill-bogħod ta 'apparati elettriċi b'diversi pjattaformi tad-dar intelliġenti.

Twaqqif tal-Apparat permezz tal-Matter

ⓘ *Qabel ma tibda, kun żgur li għandek:*
- *Netwerk Wi-Fi 2.4 GHz"*
- *Hub kompatibbli mal-Mattter konness mal-Internet*
- *Apparat mobbli bil-Bluetooth attivat u installata app kompatibbli ma' Matter*

ⓘ *Żomm il-kodiċi QR għal referenza futura. Jekk reset l-apparat, ser ikollok bżonn dak il-kodiċi mill-ġdid.*

Speċifikazzjonijiet

- Daqs (HxWxD): 44x44x70 mm / 1.73x1.73x2.75 in
- Sokits kompatibbli: CEE 7/1, CEE 7/3 (Tip F / Schuko) jew CEE 7/5 (Tip E)
- Plakek kompatibbli: CEE 7/2, CEE 7/4 (Tip F / Schuko), CEE 7/7, CEE 7/16 (Tip C) jew CEE 7/17
- Temperatura tax-xogħol ambjentali: -20 ° C sa 40 ° C / -5 ° F sa 105 ° F
- Umdità: 30% sa 70% RH
- Max. altitudni: 2000 m / 6562 pied
- Grad ta 'tniġġis: 2
- Grad ta 'protezzjoni: IP 20
- Provvista ta 'enerġija: 220 - 230 V~ 50/60 Hz
- Vultaġġ nominali li jifla l-impuls: 2500 V
- Max. vultaġġ tal-bidla: 230 V~
- Max. kurrent tal-iswiċċjar: 12 A
- Max. qawwa: 2500 W (reżistiva)

Wi-Fi
- Protokoll: 802.11 b/g/n
- Faxxa RF: 2401 - 2495 MHz
- Max. RF power: < 20 dBm
- Firxa: Sa 50 m / 164 pied barra, sa 30 m / 98 pied ġewwa (skont il-kundizzjonijiet lokali)

Bluetooth
- Protokoll: 4.2
- Faxxa RF: 2400 - 2483.5 MHz
- Max. Qawwa RF: < 4 dBm
- Firxa: Sa 30 m / 98 pied barra, sa 10 m / 33 pied ġewwa (skont il-kundizzjonijiet lokali)

Rimi u riċiklaġġ

Dan jirreferi għall-iskart ta 'tagħmir elettriku u elettroniku. Huwa applikabbli fl-UE, l-Istati Uniti u pajjiżi oħra biex jinġabar l-iskart separatament.
Dan is-simbolu fuq il-prodott jew fil-letteratura ta' akkumpanjament jindika li l-prodott m'għandux jintrema fl-iskart ta' kuljum. Shelly® Plug S MTR Gen3 għandu jiġi riċiklat biex tiġi evitata ħsara possibbli lill-ambjent jew lis-saħħa tal-bniedem minn rimi ta 'skart mhux ikkontrollat u biex jippromwovi l-użu mill-ġdid ta' materjali u riżorsi. Hija r-responsabbiltà tiegħek li tarmi l-apparat separatament mill-iskart domestiku ġenerali meta jkun diġà ma jistax jintuża.

Dikjarazzjoni ta' Konformità

B'dan, Shelly Europe Ltd tiddikjara li t-tagħmir tar-radju tat-tip Shelly Plug S MTR Gen3 huwa konformi mad-Direttiva 2014/53/UE, 2014/35/UE, 2014/30/UE, 2011/65/UE. It-test sħiħ tad-dikjarazzjoni ta' konformità tal-UE huwa disponibbli fl-indirizz tal-internet li ġej: **https://shelly.link/plug_s_mtr_gen3_DoC**
Manifattur: Shelly Europe Ltd.
Indirizz: 103 Cherni Vrah Blvd., 1407 Sofia, Bulgarija
Tel.: +359 2 988 7435
E-mail: **support@shelly.cloud**
Websajt uffiċjali: **https://www.shelly.com**
Bidliet fl-informazzjoni ta 'kuntatt huma ppubblikati mill-Manifattur fuq il-websajt uffiċjali.
Id-drittijiet kollha għat-trademark Shelly® u drittijiet intellettwali oħra assoċjati ma' dan l-Apparat jappartjenu lil Shelly Europe Ltd.

Slovenščina

Uporabniški in varnostni priročnik

Shelly Plug S MTR Gen3

Pametni vtič Wi-Fi in Bluetooth

V tem dokumentu imenovan "naprava".
⚠ *Ta oznaka označuje varnostne informacije.*
ⓘ *Ta oznaka označuje pomembno opombo.*

Varnostne informacije

Za varno in pravilno uporabo preberite ta priročnik in vse druge dokumente, priložene temu izdelku. Shranite jih za uporabo v prihodnosti. Neupoštevanje postopkov namestitve lahko povzroči nepravilno delovanje, nevarnost za zdravje in življenje, kršitev zakona in/ali zavrnitev pravnih in komercialnih jamstev (če obstajajo). Družba Shelly Europe Ltd. ni odgovorna za kakršno koli izgubo ali škodo v primeru nepravilne namestitve ali nepravilnega delovanja te naprave zaradi neupoštevanja uporabniških in varnostnih navodil v tem priročniku.

⚠ **POZORILO!** *Naprave ne uporabljajte za napajanje ali nadzor stanja vklopa/izklopa opreme za vzdrževanje življenjskih funkcij.*
⚠ **POZORILO!** *Naprave ne uporabljajte za upravljanje opreme, če bi lahko bilo nenatančno določanje časa ali naključni ukazi za vklop/izklop nevarni. Primeri takšne opreme so savne, sončne svetilke, električne odeje itd.*
⚠ **POZOR!** *Napravo priključite samo na način, ki je prikazan v teh navodilih. Vsak drug način lahko povzroči poškodbe in/ali poškodbe.*
⚠ **POZOR!** *Napravo priključite le na električno omrežje in naprave, ki so v skladu z vsemi veljavnimi predpisi. Kratek stik v električnem omrežju ali kateri koli napravi, priključeni na Napravo, lahko povzroči požar, materialno škodo in električni udar.*
⚠ **POZOR!** *Napravo je dovoljeno priključiti in krmiliti le z električnimi tokokrogi in napravami, ki ustrezajo veljavnim standardom in varnostnim normativom.*
⚠ **POZOR!** *Naprave ne priključite na naprave, ki presegajo določeno največjo električno obremenitev.*
⚠ **POZOR!** *Naprave ne uporabljajte, če kaže kakršne koli znake poškodbe ali okvare.*
⚠ **POZOR!** *Če naprava oddaja dim, povzroča hrup ali nenavaden vonj, jo nemudoma izključite iz vtičnice.*
⚠ **POZOR!** *Naprave ne poskušajte popraviti sami.*
⚠ **POZOR!** *Vezje, v katerem deluje naprava, mora biti zavarovano s kabelskim zaščitnim stikalom v skladu s standardom EN60898-1 (odklopna karakteristika B ali C, max. 16 A nazivni tok, min. 6 kA prekinitvena zmogljivost, razred omejevanja energije 3).*
⚠ **POZOR!** *Naprava je namenjena samo za uporabo v zaprtih prostorih.*
⚠ **POZOR!** *Naprave ne uporabljajte v vlažnem okolju. Ne dovolite, da bi se naprava zmočila.*
⚠ **POZOR!** *Napravo hranite stran od umazanije in vlage.*
⚠ **POZOR!** *Naprav ne vklapljajte med seboj.*
⚠ **POZOR!** *V napravo ne vklapljajte nobene opreme z neposrednim priključkom. Primeri neposredne vtične opreme so vtični transformatorji, polnilci baterij itd.*
⚠ **POZOR!** *Ne uporabljajte pokritega.*
⚠ **POZOR!** *Otrokom ne dovolite, da bi se igrali z gumbi/ključi, ki so priključeni na napravo. Naprave (mobilne telefone, tablične računalnike, osebne računalnike) za daljinsko upravljanje naprave Shelly hranite stran od otrok.*

Opis izdelka

Shelly Plug S MTR Gen3 je z Matterjem združljiv pametni vtič/izhod z merjenjem moči, prenapetostjo, prenizko napetostjo in zaščito pred pregrevanjem. Naprava omogoča daljinsko upravljanje električnih naprav z različnimi platformami pametnega doma.

Nastavitev naprave prek programa Matter

ⓘ *Preden začnete, se prepričajte, da imate:*
- *Omrežje Wi-Fi 2,4 GHz*
- *z Matterjem združljivo vozlišče, povezano z internetom.*
- *Mobilna naprava z omogočenim Bluetooth in nameščeno aplikacijo, združljivo z Matterjem.*

ⓘ *Kodo QR shranite za poznejšo uporabo. Če napravo ponastavite, boste kodo ponovno potrebovali.*

Specifikacije

- Velikost (VxŠxG): 44x44x70 mm (1,73x1,73x2,75 in)
- Združljive vtičnice: CEE 7/1, CEE 7/3 (tip F / Schuko) ali CEE 7/5 (tip E).
- Združljivi vtiči: CEE 7/2, CEE 7/4 (tip F / Schuko), CEE 7/7, CEE 7/16 (tip C) ali CEE 7/17.
- Delovna temperatura okolice: -20°C do 40°C / -5°F do 105°F
- Vlažnost: 30 % do 70 % RH
- Največja nadmorska višina: 2000 m
- Stopnja onesnaženosti: 2
- Stopnja zaščite: IP 20: STOPNJA ZAŠČITE
- Napajanje: 220-230 V~ 50/60 Hz
- Nazivna impulzna vzdržljiva napetost: 2500 V
- Maksimalna preklopna napetost: 230 V~
- Največji preklopni tok: 12 A
- Največja moč: 2500 W (uporovno)

Wi-Fi
- Protokol: 802.11 b/g/n
- RF pas: 2401 - 2495 MHz
- Največ. RF moč: < 20 dBm
- Razpon: Do 50 m na prostem, do 30 m v zaprtih prostorih (odvisno od lokalnih razmer)

Bluetooth
- Protokol: 4.2
- RF pas: 2400 - 2483,5 MHz
- Največ. RF moč: < 4 dBm
- Razpon: Do 30 m na prostem, do 10 m v zaprtih prostorih (odvisno od lokalnih razmer)

Odstranjevanje in recikliranje

Gre za odpadno električno in elektronsko opremo. V EU, ZDA in drugih državah se uporablja za ločeno zbiranje odpadkov.
Ta simbol na izdelku ali v priloženi literaturi označuje, da se izdelek ne sme odlagati med dnevne odpadke. Shelly® Plug S MTR Gen3 je treba reciklirati, da se prepreči morebitna škoda za okolje ali zdravje ljudi zaradi nenadzorovanega odlaganja odpadkov ter da se spodbuja ponovna uporaba materialov in virov. Vaša odgovornost je, da napravo odstranite ločeno od splošnih gospodinjskih odpadkov, ko je že neuporabna.

Izjava o skladnosti

Podjetje Shelly Europe Ltd. izjavlja, da je radijska oprema tipa Shelly Plug S MTR Gen3 skladna z Direktivo 2014/53/EU, 2014/35/EU, 2014/30/EU, 2011/65/EU. Celotno besedilo izjave EU o skladnosti je na voljo na naslednjem spletnem naslovu: **https://shelly.link/plug_s_mtr_gen3_DoC**
Proizvajalec: Shelly Europe Ltd.
Naslov: 103 Cherni Vrah Blvd., 1407 Sofija, Bolgarija
Tel: +359 2 988 7435
E-naslov: **support@shelly.cloud**
Uradna spletna stran: **https://www.shelly.com**
Spremembe kontaktnih podatkov proizvajalec objavi na uradni spletni strani.
Vse pravice do blagovne znamke Shelly® in drugih intelektualnih pravic, povezanih s to napravo, pripadajo družbi Shelly Europe Ltd.

Magyar

Felhasználói és biztonsági útmutató

Shelly Plug S MTR Gen3

Intelligens Wi-Fi és Bluetooth csatlakozó

A jelen dokumentumban "a készülék" néven hivatkozik rá.
⚠ *Ez a jelzés biztonsági információkat jelez.*
ⓘ *Ez a jel egy fontos megjegyzést jelez.*

Biztonsági információk

A biztonságos és megfelelő használat érdekében olvassa el ezt az útmutatót és a termékhez mellékelt egyéb dokumentumokat. Őrizze meg azokat a későbbi használatra. A telepítési eljárások be nem tartása üzemzavarhoz, egészség- és életveszélyhez, törvénysértéshez és/vagy a jogi és kereskedelmi garanciák (ha vannak) megtagadásához vezethet. A Shelly Europe Ltd. nem vállal felelősséget semmilyen veszteségért vagy kárért, amennyiben a készülék helytelen telepítése vagy nem megfelelő működése a jelen útmutatóban foglalt használati és biztonsági utasítások be nem tartása miatt következik be.

⚠ **FIGYELEM!** *Ne használja a Készüléket életfenntartó berendezések tápellátására vagy be-/kikapcsolt állapotának szabályozására.*
⚠ **FIGYELEM!** *Ne használja a Készüléket olyan berendezések működtetésére, amelyeknél a pontatlan időzítés vagy a véletlen be-/kikapcsolási parancsok veszélyesek lehetnek. Ilyen berendezések például a szaunák, napfénylámpák, elektromos takarók stb.*
⚠ **FIGYELEM!** *A Készüléket csak a jelen útmutatóban bemutatott módon csatlakoztassa. Bármilyen más módszer kárt és/vagy sérülést okozhat.*
⚠ **FIGYELEM!** *A Készüléket csak olyan elektromos hálózathoz és készülékhez csatlakoztassa, amely megfelel az összes vonatkozó előírásnak. Az elektromos hálózatban vagy a Készülékhez csatlakoztatott készülékben keletkező rövidzárlat tüzet, anyagi kárt és áramütést okozhat.*
⚠ **FIGYELEM!** *A Készülék csak olyan elektromos áramkörökhöz és készülékekhez csatlakoztatható és vezérelhető, amelyek megfelelnek a vonatkozó szabványoknak és biztonsági előírásoknak.*
⚠ **FIGYELEM!** *Ne csatlakoztassa a készüléket olyan készülékekhez, amelyek meghaladják a megadott maximális elektromos terhelést.*
⚠ **FIGYELEM!** *Ne használja a Készüléket, ha az bármilyen sérülés vagy hiba jelét mutatja.*
⚠ **FIGYELEM!** *Azonnal húzza ki a készüléket a konnektorból, ha füstöt bocsát ki, zajt csap vagy szokatlan szagot érez.*
⚠ **FIGYELEM!** *Ne próbálja meg saját maga megjavítani a Készüléket.*
⚠ **FIGYELEM!** *Az áramkört, amelyen a készüléket működtetik, az EN60898-1 szabványnak megfelelő kábelvédelmi kapcsolóval kell biztosítani (B vagy C kioldási karakterisztika, max. 16 A névleges áram, min. 6 kA megszakítási névleges áram, 3. energiakorlátozási osztály).*
⚠ **FIGYELEM!** *A Készülék kizárólag beltéri használatra készült.*
⚠ **FIGYELEM!** *Ne használja a Készüléket nedves környezetben. Ne engedje, hogy a készülék nedves legyen.*
⚠ **FIGYELEM!** *Tartsa távol a készüléket a szennyeződésektől és a nedvességtől.*
⚠ **FIGYELEM!** *Ne csatlakoztassa az eszközöket egymáshoz.*
⚠ **FIGYELEM!** *Ne csatlakoztasson semmilyen közvetlenül csatlakoztatható berendezést a készülékhez. A közvetlenül csatlakoztatható berendezések közé tartoznak például a csatlakoztatható transzformátorok, akkumulátortöltők stb.*
⚠ **FIGYELEM!** *Ne működtesse lefedve.*
⚠ **FIGYELEM!** *Ne engedje, hogy gyermekek játsszanak a Készülékhez csatlakoztatott gombokkal/kapcsolókkal. A Shelly távvezérlésére szolgáló eszközöket (mobiltelefonok, táblagépek, PC-k) tartsa távol a gyermekektől.*

Termékleírás

A Shelly Plug S MTR Gen3 egy Matter-kompatibilis intelligens konnektor teljesítményméréssel, túlfeszültség-, alulfeszültség- és túlmelegedés elleni védelemmel. Az eszköz lehetővé teszi az elektromos készülékek távvezérlését különböző okosotthon platformokkal.

A készülék beállítása az Anyagon keresztül

ⓘ *Mielőtt elkezdené, győződjön meg róla, hogy:*
- *2,4 GHz-es Wi-Fi hálózat*
- *Az internethez csatlakoztatott, Matter-kompatibilis hub*
- *Bluetooth-kompatibilis mobileszköz és egy Matter-kompatibilis alkalmazás telepítése*

ⓘ *Megtarthatja a QR-kódot a jövőbeni hivatkozáshoz. Ha visszaállítja a készüléket, újra szüksége lesz erre a kódra.*

Műszaki adatok

- Méret (HxBxT): 1,73x1,73x2,75 in (44x44x70 mm).
- Kompatibilis aljzatok: CEE 7/1, CEE 7/3 (F / Schuko típus) vagy CEE 7/5 (E típus).
- Kompatibilis dugók: CEE 7/2, CEE 7/4 (F / Schuko típus), CEE 7/7, CEE 7/16 (C típus) vagy CEE 7/17.
- Környezeti üzemi hőmérséklet: -20°C és 40°C / -5°F és 105°F között
- Páratartalom: 30-70% RH
- Maximális magasság: 2000 m / 6562 ft
- Szennyezettségi fok: 2
- Védelmi fokozat: IP 20
- Tápegység: 50/60 Hz
- Névleges impulzusállási feszültség: 2500 V
- Maximális kapcsolási feszültség: 230 V~
- Max. kapcsolási áram: 12 A
- Maximális teljesítmény: 2500 W (rezisztív)

Wi-Fi
- Jegyzőkönyv: 802.11 b/g/n
- RF-sáv: 2401 - 2495 MHz
- Max. RF teljesítmény: < 20 dBm
- Hatótávolság: 30 m / 98 ft-ig beltérben (a helyi viszonyoktól függően)

Bluetooth
- Jegyzőkönyv: 4.2
- RF-sáv: 2400 - 2483,5 MHz
- Max. RF teljesítmény: < 4 dBm
- Hatótávolság: 10 m / 33 ft-ig beltérben (a helyi viszonyoktól függően)

Ártalmatlanítás és újrahasznosítás

Ez az elektromos és elektronikus berendezések hulladékára vonatkozik. Az EU-ban, az Egyesült Államokban és más országokban a hulladékok elkülönített gyűjtésére vonatkozik.
Ez a terméken vagy a kísérő irodalomban található szimbólum azt jelzi, hogy a terméket nem szabad a mindennapi hulladékba dobni. A Shelly® Plug S MTR Gen3-at újra kell hasznosítani, hogy elkerülhető legyen az ellenőrizetlen hulladékelhelyezésből eredő esetleges környezeti vagy emberi egészségkárosodás, valamint hogy elősegítsük az anyagok és erőforrások újrafelhasználását. Az Ön felelőssége, hogy a készüléket az általános háztartási hulladéktól elkülönítve ártalmatlanítsa, ha az már használhatatlan.

Megfelelőségi nyilatkozat

A Shelly Europe Ltd. ezennel kijelenti, hogy a Shelly Plug S MTR Gen3 típusú rádióberendezés megfelel a 2014/53/EU, 2014/35/EU, 2014/30/EU, 2011/65/EU irányelveknek. Az EU-megfelelőségi nyilatkozat teljes szövege az alábbi internetcímen érhető el: **https://shelly.link/plug_s_mtr_gen3_DoC**
Gyártó: Shelly Europe Ltd.
Cím: 103 Cherni Vrah Blvd., 1407 Szófia, Bulgária
Tel.: +359 2 988 7435
E-mail: **support@shelly.cloud**
Hivatalos honlap: **https://www.shelly.com**
Az elérhetőségi adatokban bekövetkezett változásokat a gyártó a hivatalos honlapján teszi közzé.
A Shelly® védjegy és a készülékkel kapcsolatos egyéb szellemi jogok a Shelly Europe Ltd. tulajdonát képezik.